MIKROKAPCSOLÓK

Miniatűr mikrokapcsolók — OMRON

K-122. kép

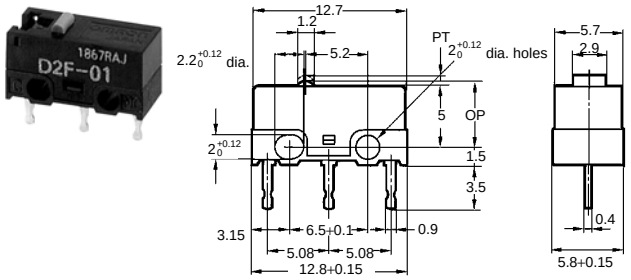

• Működési hőtartomány:.....-25..85°C

	Cikkszám	Típus	Működtető erő [N]	Kapcsolási áram	Gyári kód
	52-02-72	D2F211	1,47	0,1A/30DC	D2F-01

K-123. kép

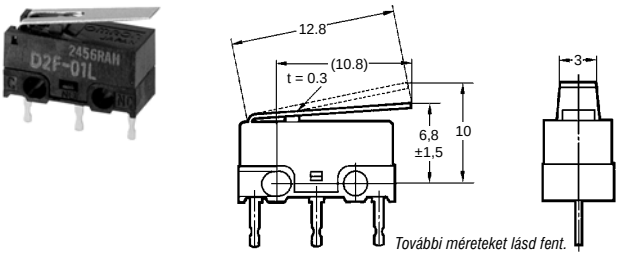

• Működési hőtartomány:.....-25..85°C

	Cikkszám	Típus	Működtető erő [N]	Kapcsolási áram	Gyári kód
	52-02-73	D2F221	1,47	0,1A/30VDC	D2F-01L
	52-02-74	D2F223	1,47	3A/125VAC, 2A/30VDC	D2F-L

K-124. kép

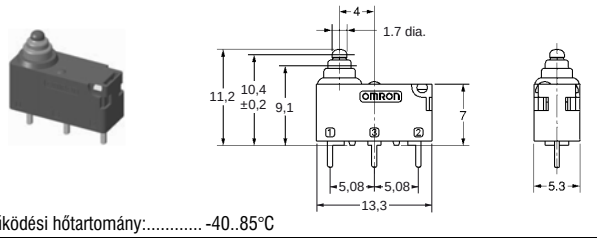

• Működési hőtartomány:..... -40..85°C

	Cikkszám	Típus	Működtető erő [N]	Kapcsolási áram
	52-02-75	D2HW-A201D	0,75	2A/12VDC, 1A/24VDC, 0,5A/48VDC

K-125. kép

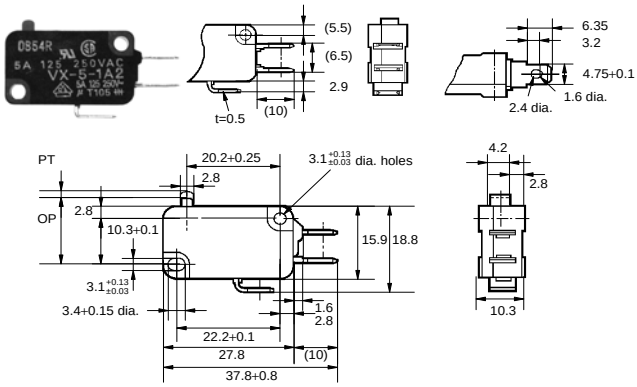

• Működési hőtartomány:.....-25..80°C

	Cikkszám	Típus	Működtető erő [N]	Kapcsolási áram
	52-02-79	VX5-1A2	0,25	5A/30VDC

Miniatűr mikrokapcsolók

K-126. kép

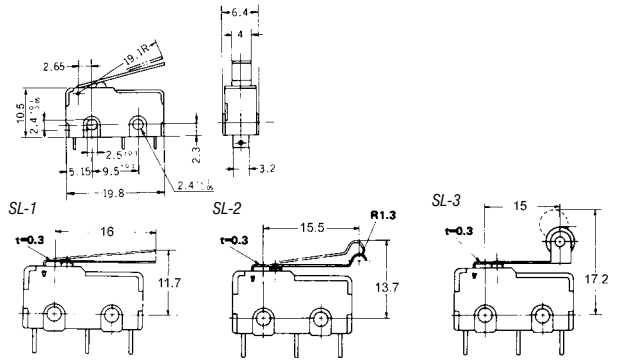

	Cikkszám	Típus	Gyártó	Imax. [A]	Unom. [V]
	52-00-94	SL-1 MIKROKAPCSOLÓ	-	5	250
	52-00-95	SL-2 MIKROKAPCSOLÓ	-	5	250
	52-00-96	SL-3 MIKROKAPCSOLÓ	-	5	250