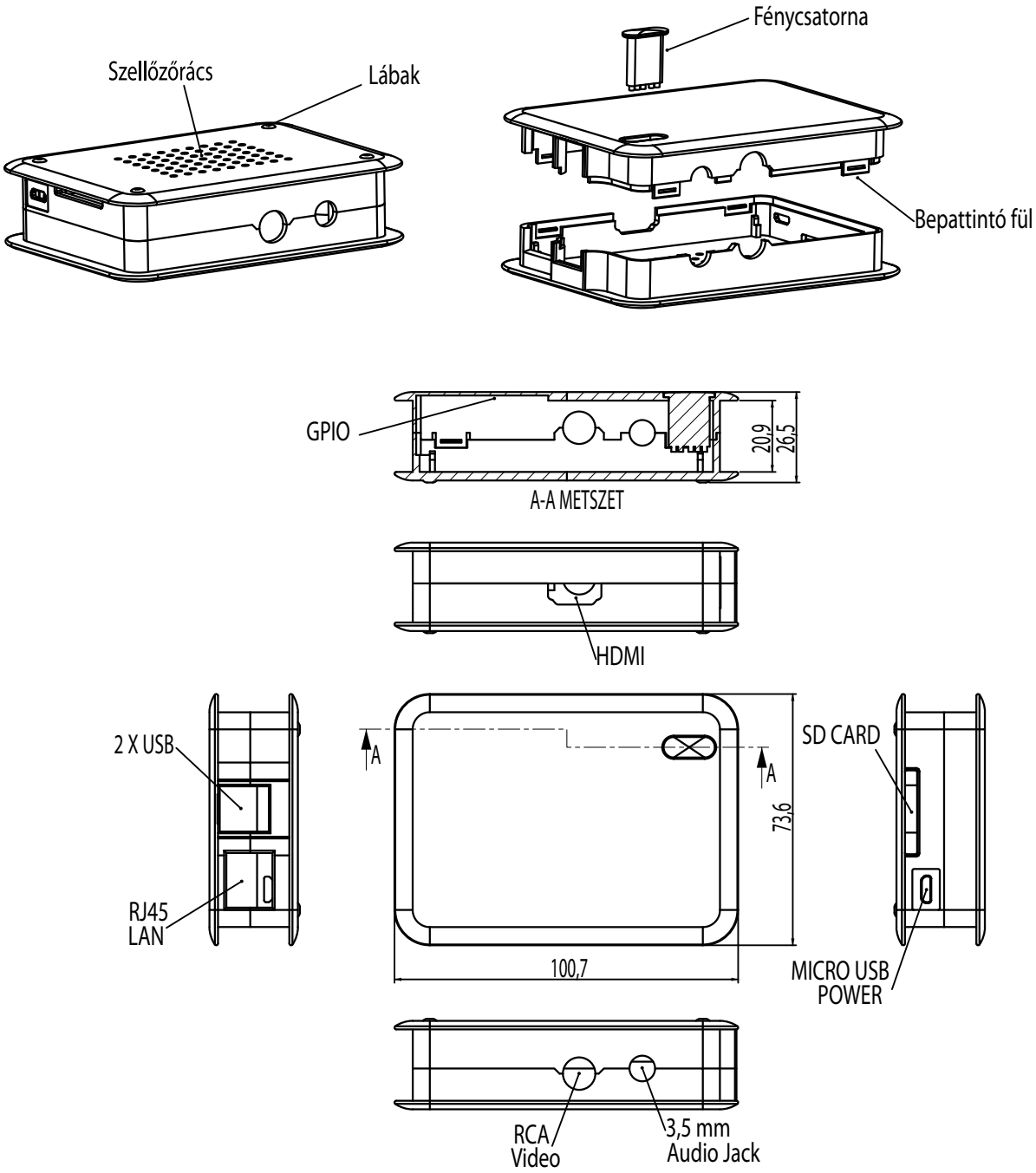
Szellőzőrács
Lábak
Fénycsatorna
Bepattintó fül
GPIO
20,9
26,5
A-A METSZET
HDMI
2 X USB
RJ45
LAN
A
A
73,6
100,7
SD CARD
MICRO USB
POWER
RCA
Video
3,5 mm
Audio Jack