FTR-P4 sorozatú iker relé

FUJITSU

K-158. kép

Nagyáramú speciális kivitelű iker relé hídvezérléshez
Nagy teljesítményű induktív fogyasztókhoz
Maximális tartóáram: 25A
Maximális kapcsolóáram: 35A
Élettartam:
Mechanikai: $1x10^7$ kapcsolás
Elektromos: $1x10^5$ kapcsolás
Tekercs:
Névleges teljesítmény: 600 mW

FTR-P4 sorozatú iker relé méretei

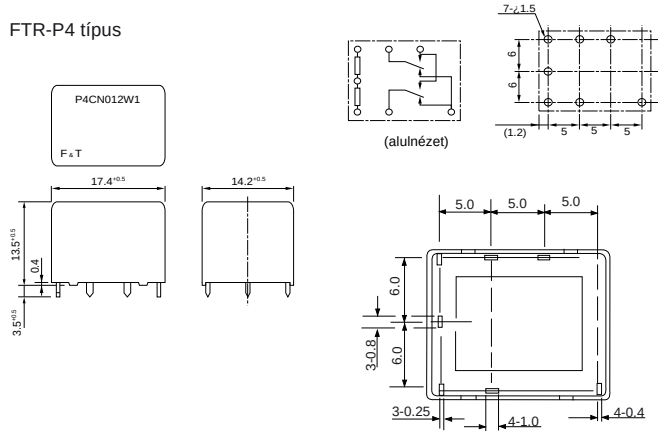

	Cikkszám	Típus	Unom DC [VDC]	Rtekercs [Ohm]	Ube min [VDC]	Utart min [VDC]	Ukapcs max [VDC]	Imax [A]	Rkont max [mOhm]	Érintkező kialakítás	Tekercsek száma	Polarizált
K	49-02-26	FTR-P4 CN012-W1	12	240	7,3	-	16	35	50	2 x	2	nem
	49-04-04	FTR-P4 CN012-W1	12	240	7,3	-	16	35	50	2 x	2	nem

FTR-P6 sorozatú felületszerelt relé

FUJITSU

K-159. kép

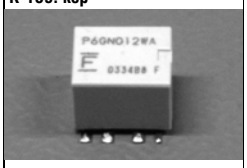

Miniatűr relé autóelektronikai alkalmazásokra
Érintkezők anyaga: ezüst bevonatú indium-oxid
Maximális csúcsáram: 35A
Maximális névleges tartós áram: 25A
Élettartam:
Mechanikai: $1x10^7$ kapcsolás
Elektromos: $1x10^5$ kapcsolás

FTR-P6 sorozatú felületszerelt relé méretei

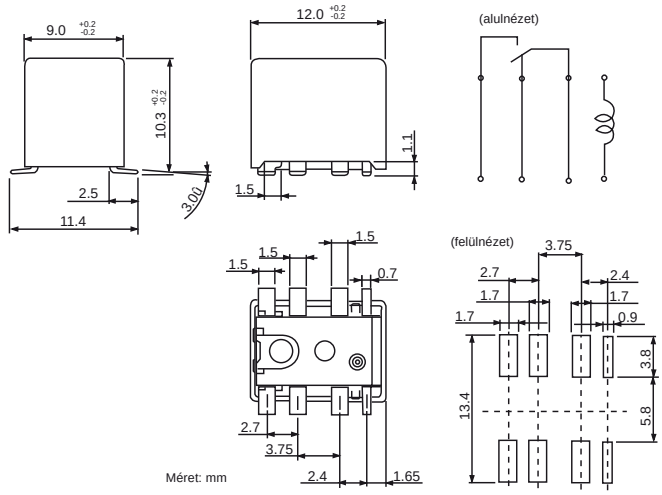

	Cikkszám	Típus	Unom DC [VDC]	Rtekercs [Ohm]	Ube min [VDC]	Utart min [VDC]	Ukapcs max [VDC]	Imax [A]	Rkont max [mOhm]	Érintkező kialakítás	Tekercsek száma	Polarizált
	49-02-49	FTR-P6 GN 012-WA/SMD	12	180	7,3	-	16	35	100	1 x váltó	1	nem

ret elektronika www.ret.hu Robtron Elektronik Trade Kft.
Telefon: 06 62 554-600
Fax: 06 62 554-610