Abbildung	Beschreibung	Type

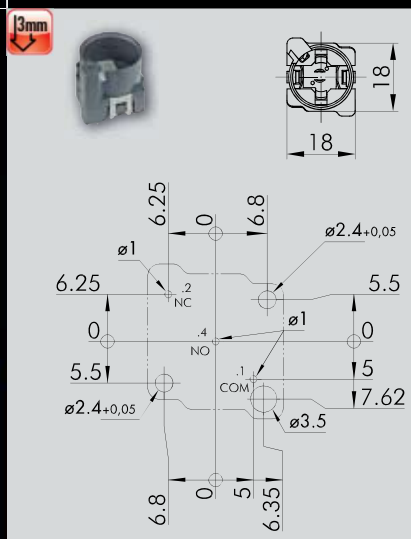

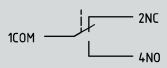

Tastkontaktgeber
1W
Printanschluss
mit 2 Bohrungen zum Einlöten einer LED auf die Platine

passende Betätiger

Kontaktwerkstoff vergoldet 1.5µm **CTP_485**

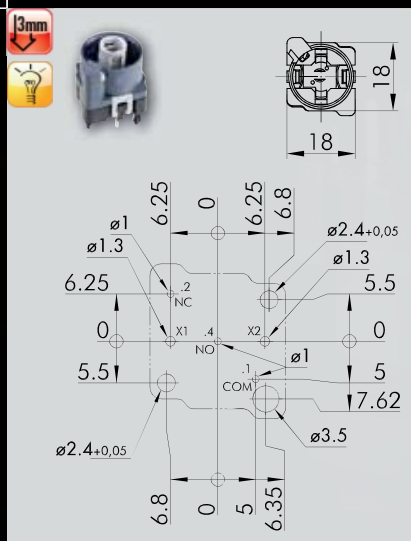

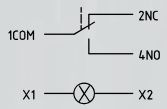

Leucht-Tastkontaktgeber
1W
Printanschluss
Lampenfassung T5,5K

passende Betätiger

Kontaktwerkstoff vergoldet 1.5µm **CTLP_485**

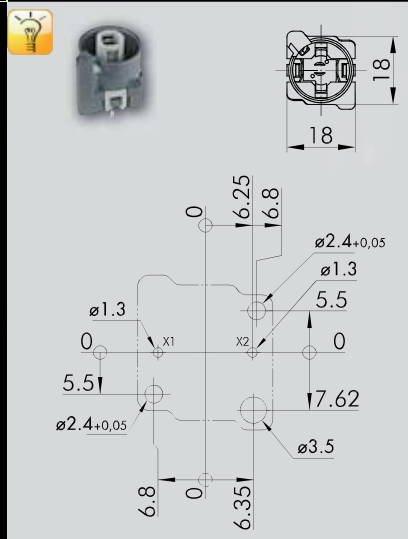

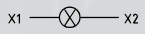

Lampenfassung **CLP_485**
Printanschluss
Lampenfassung T5,5K

passende Betätiger

Georg Schlegel GmbH & Co. KG - 88525 Dürmentingen - ✆ +49 (0) 73 71 / 502-0 - Fax: +49 (0) 73 71 / 502 49 - info@schlegel.biz - www.schlegel.biz