EGYÉB SORKAPCSOK

Részegységek anyaga:
Kontaktus (fémház): ..... Ónozott sárgaréz
Csavar: ..... Krómozott acél
Forrcsapok bevonata: CuSn6
Csatlakozások felülete: ..... Ónozott
Szigetelt ház: ..... PBT+ 30% üveg

Mechanikai paraméterek:
Műk. hőmérséklettart.: ..... -30... +120°C
Rövid idejű hőterhelés: ..... max. +200°C

Elektromos paraméterek:
Áramterhelés: ..... 10 A
Átütési szilárdság: ..... 2,0 kV
A szig. ellenállóképessége: AC1500V/perc
Ajánlott feszültség: 250V
Max. vez. keresztmetszet: ..... 1,0 mm²
Ajánlott vezeték keresztmetszet: AWG 22-18

L-179. kép

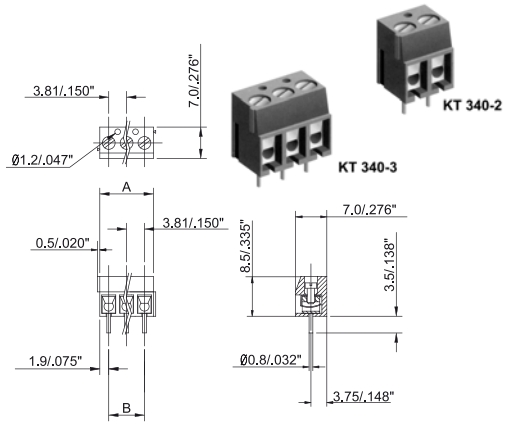

Lábtávolság [mm]	A [mm]	B [mm]
3,81	Pólusszám x 3,81	(Pólusszám -1) x 3,81

	Cikkszám	Típus	Pólusszám	Raszter [mm]	Színe
PG	53-04-19	KT 340/2-3.81	2	3,81	kék
PG	53-04-20	KT 340/3-3.81	3	3,81	kék

Részegységek anyaga:
Kontaktus (fémház): ..... Ónozott sárgaréz
Csavar: ..... Krómozott acél
Forrcsapok bevonata: CuSn6
Csatlakozások felülete: ..... Ónozott
Szigetelt ház: ..... PBT+ 30% üveg

Mechanikai paraméterek:
Műk. hőmérséklettart.: ..... -30... +120°C
Rövid idejű hőterhelés: ..... max. +200°C

Elektromos paraméterek:
Áramterhelés: ..... 16 A
Átütési szilárdság: ..... 2,5 kV
A szig. ellenállóképessége: AC1500V/perc
Ajánlott feszültség: 250V
Max. vez. keresztmetszet: ..... 2,5 mm²
Ajánlott vezeték keresztmetszet: AWG 22-14

L-181. kép

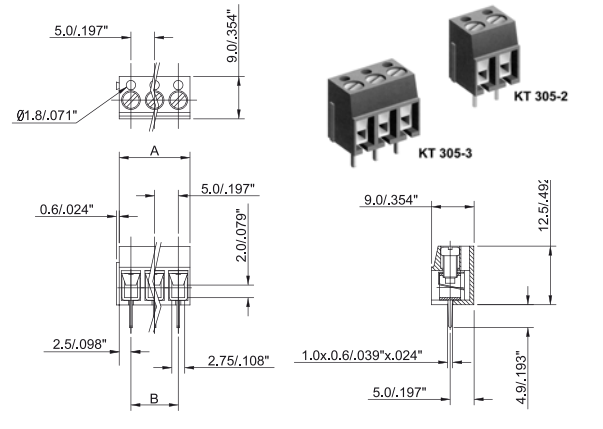

Lábtávolság [mm]	A [mm]	B [mm]
5	Pólusszám x 5	(Pólusszám -1) x 5

	Cikkszám	Típus	Pólusszám	Raszter [mm]	Színe
PG	53-04-15	KT 305/2-5	2	5	kék
PG	53-04-16	KT 305/3-5	3	5	kék

Részegységek anyaga:
Kontaktus (fémház): ..... Ónozott sárgaréz
Csavar: ..... Krómozott acél
Forrcsapok bevonata: CuSn6
Csatlakozások felülete: ..... Ónozott
Szigetelt ház: ..... PBT+ 30% üveg

Mechanikai paraméterek:
Műk. hőmérséklettart.: ..... -30... +120°C
Rövid idejű hőterhelés: ..... max. +200°C

Elektromos paraméterek:
Áramterhelés: ..... 16 A
Átütési szilárdság: ..... 2,5 kV
A szig. ellenállóképessége: AC1500V/perc
Ajánlott feszültség: 250V
Max. vez. keresztmetszet: ..... 2,5 mm²
Ajánlott vezeték keresztmetszet: AWG 22-14

L-180. kép

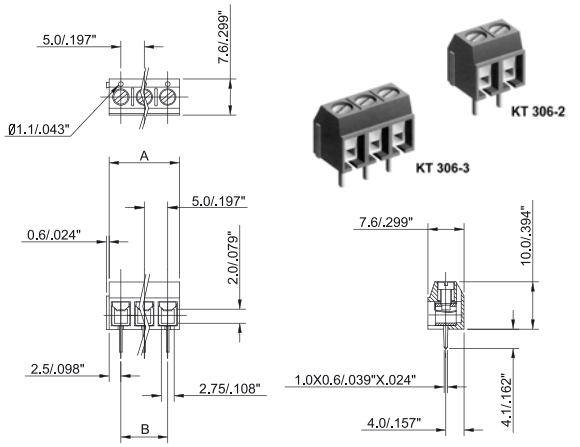

Lábtávolság [mm]	A [mm]	B [mm]
5	Pólusszám x 5	(Pólusszám -1) x 5

	Cikkszám	Típus	Pólusszám	Raszter [mm]	Színe
PG	53-04-17	KT 306/2-5	2	5	kék
PG	53-04-18	KT 306/3-5	3	5	kék

Részegységek anyaga:
Kontaktus (fémház): ..... Ónozott sárgaréz
Csavar: ..... Krómozott acél
Forrcsapok bevonata: CuSn6
Csatlakozások felülete: ..... Ónozott
Szigetelt ház: ..... PBT+ 30% üveg

Mechanikai paraméterek:
Műk. hőmérséklettart.: ..... -30... +120°C
Rövid idejű hőterhelés: ..... max. +200°C

Elektromos paraméterek:
Áramterhelés: ..... 16 A
Átütési szilárdság: ..... 2,5 kV
A szig. ellenállóképessége: AC1500V/perc
Ajánlott feszültség: 250V
Max. vez. keresztmetszet: ..... 1,5 mm²
Ajánlott vezeték keresztmetszet: AWG 22-14

L-182. kép

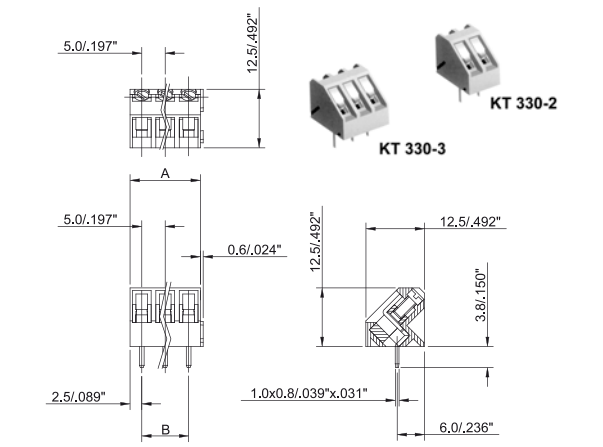

Lábtávolság [mm]	A [mm]	B [mm]
5	Pólusszám x 5	(Pólusszám -1) x 5

	Cikkszám	Típus	Pólusszám	Raszter [mm]	Színe
PG	53-05-21	KT 330-2	2	5	szürke
PG	53-05-22	KT 330-3	3	5	szürke