L.1. KISÁRAMÚ NYÁK-CSATLAKOZÓK

SMD TÜSKESOROK ÉS ALJZATOK

Kétsoros, 1,27x1,27 mm-es SMD tüskesor

E-tec Interconnect

Max. folyamatos áram: 1A	Kontaktus ellenállás: max. 20 mΩ
Szig. ellenállás: 5000 MΩ	Kontaktus anyaga: réz ötvözet
Átütési feszültség: 500V AC	Műk. hőmérséklettart.: -40..105°C

L-1. kép

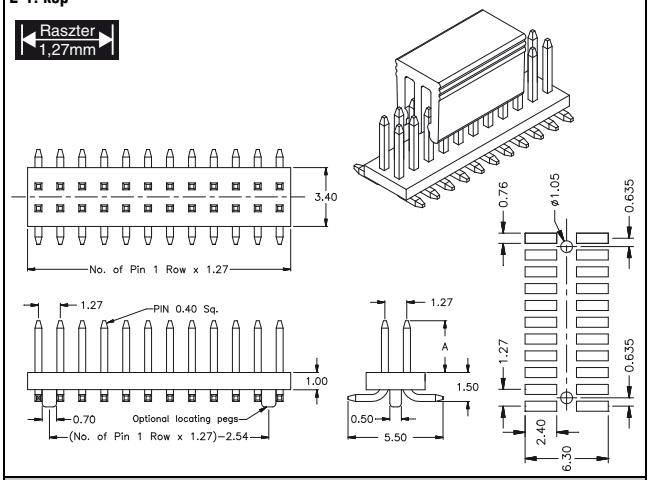

Cikkszám	Típus	Pólus-szám	A [mm]	Gyári kód
53-13-20	2 X 30-SMD 1.27x1.27mm	60	6,5	SS2-060-H70/2-11/11A

Kétsoros, 1,27x2,54 mm-es SMD tüsk. aljzat

E-tec Interconnect

Max. folyamatos áram: 1A	Kontaktus ellenállás: 20 mΩ
Szig. ellenállás: 5000 MΩ	Kontaktus anyaga: aranyozott foszfor-bronz
Átütési feszültség: 500V AC	Műk. hőmérséklettart.: -65...220°C

L-3. kép

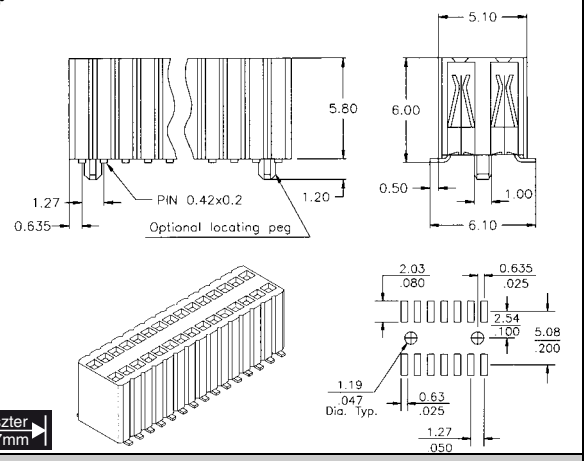

Cikkszám	Típus	Leírás	Gyári kód
53-04-60	2 X 30/SMDX BUCHSENL.	beültethető, EGYENES aljzat POZÍCIONÁLÓ TÜSKÉVEL	BS2-060-H600-55/1C

Kétsoros, 1,27x2,54 mm-es SMD tüskesor

E-tec Interconnect

Max. folyamatos áram: 1A	Kontaktus ellenállás: 20 mΩ
Szig. ellenállás: 5000 MΩ	Kontaktus anyaga: aranyozott foszfor-bronz
Átütési feszültség: 500V AC	Műk. hőmérséklettart.: -65...200°C

L-2. kép

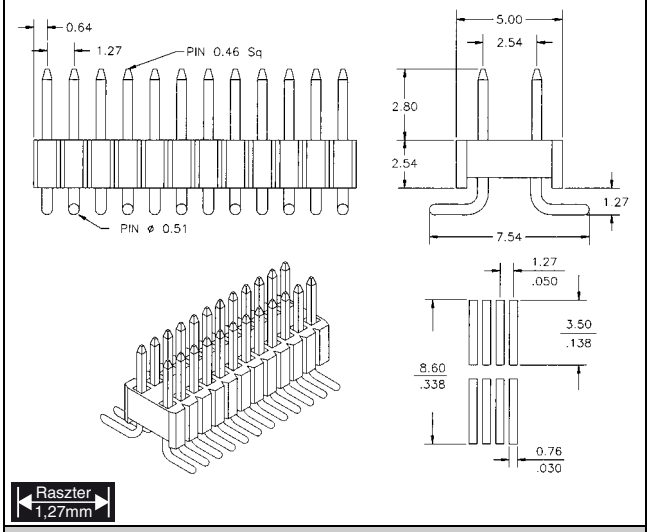

Cikkszám	Típus	Pólus-szám	Gyári kód
53-04-57	2 X 30/SMD STIFTL. RM=1.27mm	60	SS2-060-H084/01-55/1

Egysoros, tördelhető 1,27 mm-es, 90°-os SMD tüskesor

E-tec Interconnect

Max. folyamatos áram: 1A	Kontaktus ellenállás: 20mΩ
Szig. ellenállás: 5000MΩ	Kontaktus anyaga: aranyozott foszfor-bronz
Átütési feszültség: 500V AC	Műk. hőmérséklettart.: -65...220°C

L-4. kép

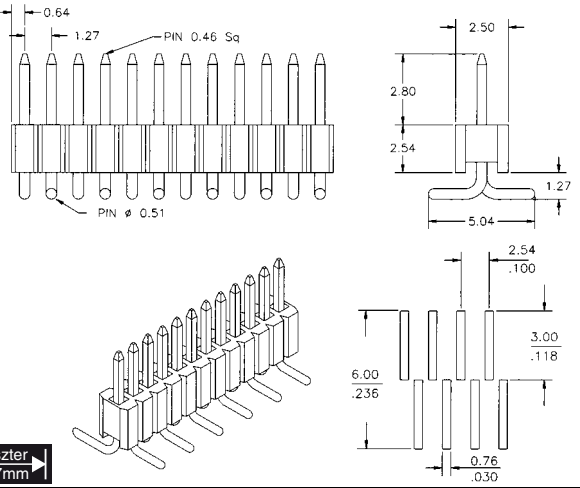

Cikkszám	Típus	Leírás	Gyári kód
53-04-64	6WW/SMD STIFTL.	RM=1,27mm, 6 pólusú, 90°-os tüskesor	SS1-006-H380/0-55/1