MŰSZER (BANÁN) CSATLAKOZÓK

MPK 1 sorozatú 2mm-es banán aljzatok — HIRSCHMANN

Max. folyamatos áram: .....6 A | Névleges feszültség: .....60 V
Kontaktus ellenállás: .....6 mOhm | Műk. hőmérséklettart.: .....-20 .. +60 C°

L-397. kép

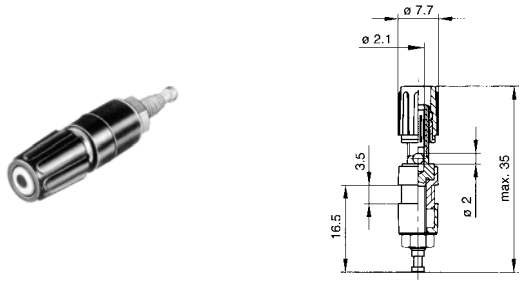

	Cikkszám	Típus	Gyári kód	Kivitel
Pb	53-06-51	MPK 1 FEKETE	930 268-100	beépíthető, csavaros
Pb	53-06-52	MPK 1 PIROS	930 268-101	beépíthető, csavaros

MBI 1 sorozatú 2mm-es banán aljzatok — HIRSCHMANN

Max. folyamatos áram: .....6 A | Névleges feszültség: .....60 V
Kontaktus ellenállás: .....6 mOhm | Műk. hőmérséklettart.: .....-20.. +60 C°

L-398. kép

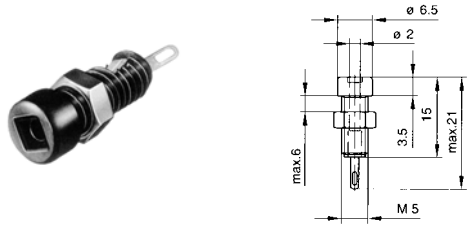

	Cikkszám	Típus	Gyári kód	Kivitel
Pb	53-06-53	MBI 1 FEKETE	930 308-100	beépíthető, forrasztható
Pb	53-06-54	MBI 1 PIROS	930 308-101	beépíthető, forrasztható
Pb	53-16-94	MBI 1 KÉK	930 308-102	beépíthető, forrasztható

MST3 sorozatú 2mm-es banán dugók — HIRSCHMANN

Max. folyamatos áram: .....6 A | Névleges feszültség: .....60 V
Kontaktus ellenállás: .....6 mOhm | Műk. hőmérséklettart.: .....-20.. +60 C°

L-399. kép

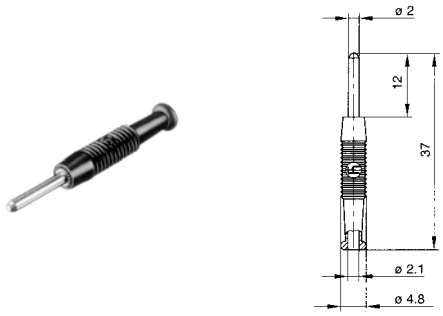

	Cikkszám	Típus	Gyári kód	Kivitel
Pb	53-06-55	MST 3 FEKETE	973 509-100	lengő, forrasztható
Pb	53-06-56	MST 3 PIROS	973 509-101	lengő, forrasztható
Pb	53-16-95	MST 3 KÉK	973 509-102	lengő, forrasztható

Kapcsolódó téma

- **HIRSCHMANN gyártmányú eszközök** *(0.2. oldal)*
- **Műszerkábelek** *(0.31. oldal)*

BIL 20 sorozatú 4mm-es banán aljzat — HIRSCHMANN

Max. folyamatos áram: .....16 A | Névleges feszültség: .....60 V
Kontaktus ellenállás: .....5 mOhm | Műk. hőmérséklettart.: .....-25.. +85 C°

L-400. kép

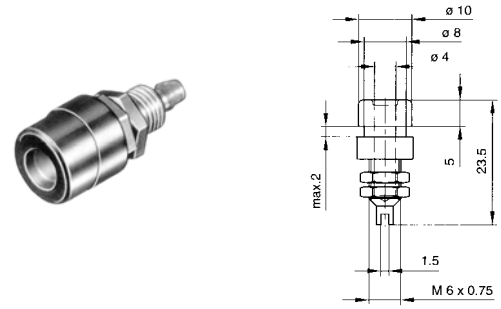

	Cikkszám	Típus	Gyári kód	Kivitel
Pb	53-06-58	BIL 20 FEKETE	930 176-100	beépíthető, forrasztható
Pb	53-06-57	BIL 20 PIROS	930 176-101	beépíthető, forrasztható
Pb	53-06-59	BIL 20 KÉK	930 176-102	beépíthető, forrasztható

BUG 10 sorozatú 4mm-es banán aljzat — HIRSCHMANN

Max. folyamatos áram: .....16 A | Névleges feszültség: .....60 V
Kontaktus ellenállás: .....5 mOhm | Műk. hőmérséklettart.: .....-25.. +85 C°

L-401. kép

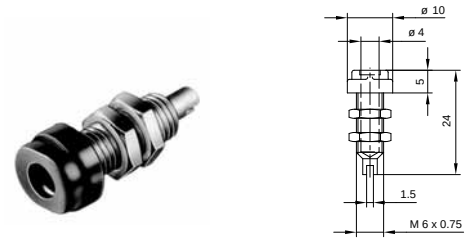

	Cikkszám	Típus	Gyári kód	Kivitel
Pb	53-10-13	BUG 10 FEKETE	930 175-100	beépíthető, forrasztható
Pb	53-10-12	BUG 10 PIROS	930 175-101	beépíthető, forrasztható

PKI 10 A sorozatú 4mm-es banán aljzatok — HIRSCHMANN

Max. folyamatos áram: .....16 A | Névleges feszültség: .....60 V
Kontaktus ellenállás: .....2 mOhm | Műk. hőmérséklettart.: .....-25..+100 C°

L-402. kép

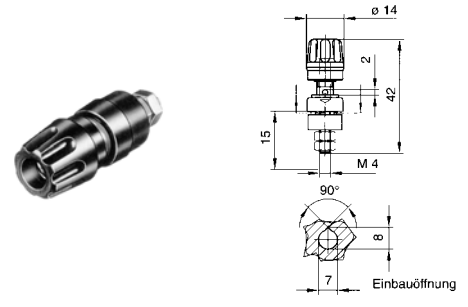

	Cikkszám	Típus	Gyári kód	Kivitel
Pb	53-06-61	PKI 10 A FEKETE	930 103-100	beépíthető, csavaros
Pb	53-06-60	PKI 10 A PIROS	930 103-101	beépíthető, csavaros
Pb	53-06-62	PKI 10 A KÉK	930 103-102	beépíthető, csavaros