RM=2,54 MM-ES TÜSKESOROK ÉS ALJZATOK

2,54 mm-es, tördelhető egysoros, kör profilú tüskesorok

E-tec Interconnect

Max. folyamatos áram: ..... 1A max.	Kontaktus ellenállás: ..... 4,3 mΩ typ.
Szig. ellenállás: ..... 5 x 10^9 Ω min.	Kontaktus anyaga: ..... BeCu
Átütési feszültség: ..... AC 500V (1 min.)	Műk. hőmérséklettart.: ..... -55°C...+150°C

L-22. kép

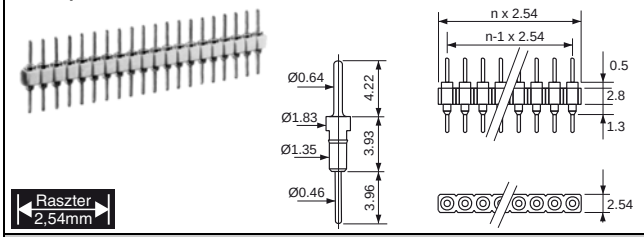

	Cikkszám	Típus	Leírás	Gyári kód
PQ	53-00-03	AW 122/20	20 pólusú KÖR-PROFILÚ tüskesor	SIB-120-S037-22
PQ	53-00-04	AW 122/32	32 pólusú KÖR-PROFILÚ tüskesor	SIB-132-S037-22

fischer elektronik

Max. folyamatos áram: ..... 1,5A max	Kontaktus ellenállás: ..... ≤ 10 mΩ
Szig. ellenállás: ..... > 10^{12} Ω	Kontaktus anyaga: aranyozott BeCu ötvözet
Átütési feszültség: 1000V	Műk. hőmérséklettart.: ..... -40°C...+163°C

L-25. kép

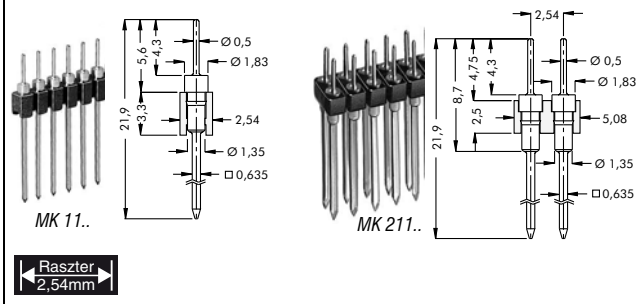

	Cikkszám	Típus	Leírás
K PQ	53-13-72	MK 1150G	50-pólusú tördelhető "wire wrap" aranyozott tüskesor
PQ	53-13-73	MK 211100G	2x50-pólusú tördelhető "wire wrap" aranyozott tüskesor

E-tec Interconnect

L-23. kép

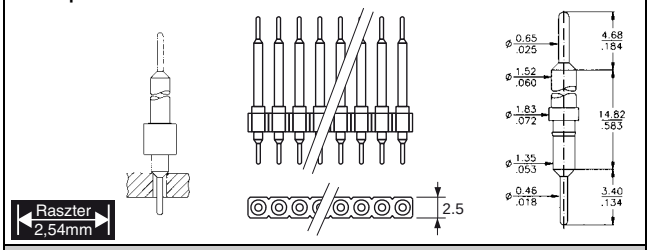

	Cikkszám	Típus	Leírás
PQ	53-15-80	SIB 120-S056-99	20-pólusú KÖR-PROFILÚ tüskesor

2,54 mm-es, tördelhető, egysoros, □ profilú tüskesorok

E-tec Interconnect

Max. folyamatos áram: ..... 3A max.	Kontaktus ellenállás: ..... 20 mΩ max.
Szig. ellenállás: ..... 5000MΩ min.	Kontaktus anyaga: ..... bronz
Átütési feszültség: ..... AC 500V (1 min.)	Műk. hőmérséklettart.: ..... -40°C...+105°C

L-26. kép

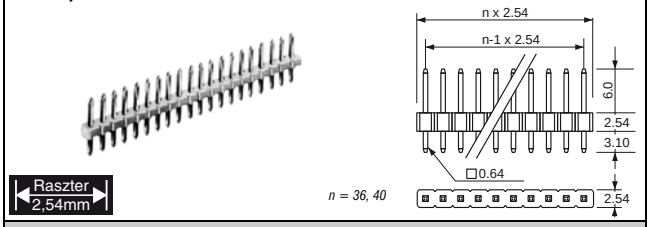

	Cikkszám	Típus	Pólusok száma	Kivitel	Gyári kód
PQ	53-03-27	36G STIFTL.	36	aranyozott	SL1-036-S116/01-55
PQ	53-03-25	40G STIFTL.	40	aranyozott	SL1-040-S116/01-55

fischer elektronik

Max. folyamatos áram: ..... 1,5A max	Kontaktus ellenállás: ..... ≤ 10 mΩ
Szig. ellenállás: ..... > 10^{13} Ω	Kontaktus anyaga: ..... aranyozott BeCu
Átütési feszültség: 1000V	Műk. hőmérséklettart.: ..... -60°C...+180°C

L-24. kép

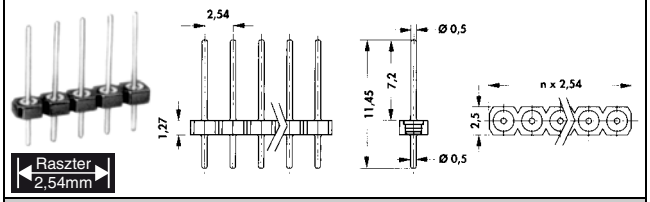

	Cikkszám	Típus	Leírás
PQ	53-06-96	MKLP42G-7	7-pólusú tördelhető KÖR PROFILÚ tüskesor
PQ	53-06-69	MKLP42G-8	8-pólusú tördelhető KÖR PROFILÚ tüskesor
PQ	53-06-97	MKLP42G-9	9-pólusú tördelhető KÖR PROFILÚ tüskesor
PQ	53-09-95	MKLP42G-10	10-pólusú tördelhető KÖR PROFILÚ tüskesor
PQ	53-09-96	MKLP42G-20	20-pólusú tördelhető KÖR PROFILÚ tüskesor
PQ	53-12-18	MKLP42G-24	24-pólusú tördelhető KÖR PROFILÚ tüskesor
PQ	53-06-95	MKLP42G-32	32-pólusú tördelhető KÖR PROFILÚ tüskesor

Amphenol

Ház anyaga: 94V-0	Áram: 3A
Kontaktus anyaga: ..... réz-ötvözet	Kontaktus ellenállás: ..... 20 mΩ max.
Szig. ellenállás: ..... 1000MΩ Min.	Műk. hőmérséklettart.: ..... -40°C...+105°C
Átütési feszültség: ..... 600V AC/DC	Bevonat: ..... aranyozott

L-27. kép

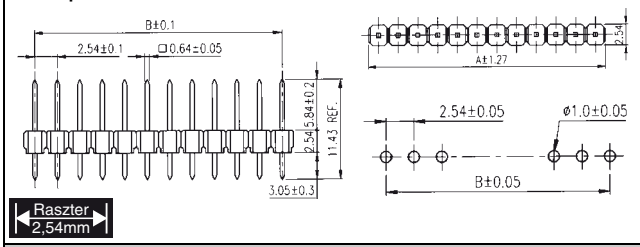

	Cikkszám	Típus	Pólusszám	A [mm]	B[mm]	Kivitel	Gyári kód
PQ	83-02-64	G 800268018	40	101,6	99,06	aranyozott	G800 268 018

Kapcsolódó téma

- **Foglalatok DIP tokozású alkatrészekhez** *(M.2. oldal)*
- FISCHER honlap: **www.fischerelektronik.de**
- E-TEC honlap: **www.etec.ch**
- AMPHENOL honlap: **www.amphenol.com**