NYÁK-ba ültethető és szerelhető aljzatok — HIRSCMANN

L-586. kép

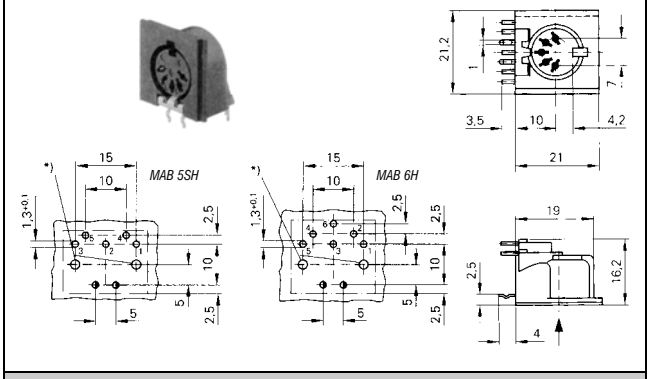

	Cikkszám	Típus	Pólusok száma	DIN-szabvány[a]	Színe
PRO	67-00-12	MAB 5SH TUCHEL aljzat NYÁK-ba	5	41524	fekete
PRO	67-00-57	MAB 6H TUCHEL aljzat NYÁK-ba	6	45322	fekete

a. DIN-szabvány elrendezések a L.101. oldalon

L-587. kép

	Cikkszám	Típus	DIN-szabvány[a]
PRO	67-00-62	TUCHEL szerelhető aljzat 5 pólusú DOMINÓ	45327
PRO	67-00-64	TUCHEL szerelhető aljzat 5 pólusú 180°	41524
PRO	67-01-40	TUCHEL szerelhetőaljzat 6 pólusú 240°	45322
PRO	67-01-36	TUCHEL szerelhető aljzat 7 pólusú 270°	45329

a. DIN-szabvány elrendezések a L.101. oldalon

L-588. kép

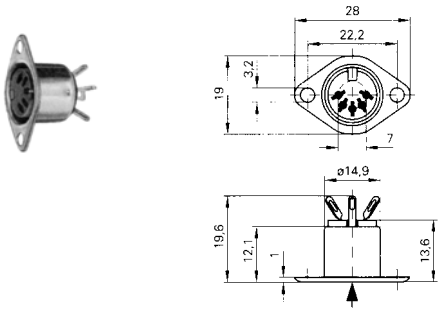

	Cikkszám	Típus	Pólusok száma	DIN-szabvány[a]
	67-01-62	MAB 5 TUCHEL szerelhető aljzat 240°	5	45322
PRO	67-01-63	MAB 5S TUCHEL szerelhető aljzat 180°	5	41524
	67-01-64	MAB 6 TUCHEL szerelhető aljzat 240°	5	45322
	67-01-65	MAB 7S TUCHEL szerelhető aljzat 270°	7	45329
PRO	67-01-66	MAB 8SN TUCHEL szerelhető aljzat 270°	8	45326

a. DIN-szabvány elrendezések a L.101. oldalon

Kapcsolódó téma

- **Árnyékolt kábelek hangfrekvenciás célokra** *(N.3. oldal)*
- AMPHENOL honlap: **www.amphenol.com**
- HIRSCHMANN honlap: **www.hirschmann.com**

HIRSCHMANN IPARI TUCHEL CSATLAKOZÓK

Menetes ipari tuchel dugók — HIRSCHMANN

L-589. kép

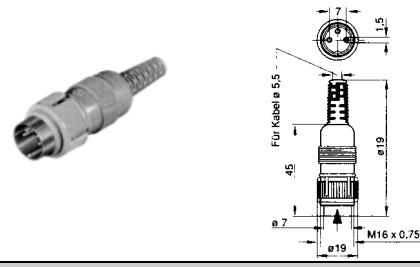

	Cikkszám	Típus	Pólusok száma	DIN-szabvány[a]	Színe
PRO	53-07-48	MAS 3100 lengő dugó	3	41524	szürke
PRO	53-07-49	MAS 4100 lengő dugó	4	4-pólus	szürke
PRO	53-07-50	MAS 5100S lengő dugó	5	41524	szürke
PRO	53-07-51	MAS 6100 lengő dugó	6	45322	szürke
PRO	53-07-52	MAS 7100S lengő dugó	7	45329	szürke
PRO	53-07-53	MAS 8100S lengő dugó	8	41524	szürke

a. DIN-szabvány elrendezések a L.101. oldalon

HIRSCHMANN

L-590. kép

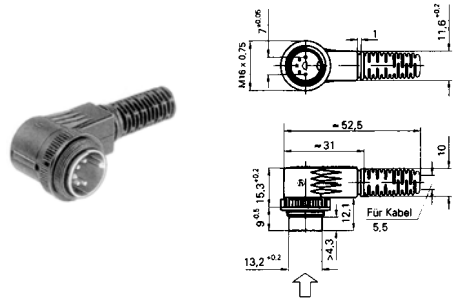

	Cikkszám	Típus	Pólusok száma	DIN-szabvány[a]	Színe
PRO	53-07-54	MAWI 3100 90°-os lengő dugó	3	41524	szürke
PRO	53-07-55	MAWI 4100 90°-os lengő dugó	4	4-pólus	szürke
PRO	53-07-56	MAWI 5100S 90°-os lengő dugó	5	41524	szürke
PRO	53-07-57	MAWI 6100 90°-os lengő dugó	6	45322	szürke
	53-07-58	MAWI 7100S 90°-os lengő dugó	7	45329	szürke
	53-07-59	MAWI 8100S 90°-os lengő dugó	8	41524	szürke

a. DIN-szabvány elrendezések a L.101. oldalon

HIRSCHMANN

L-591. kép

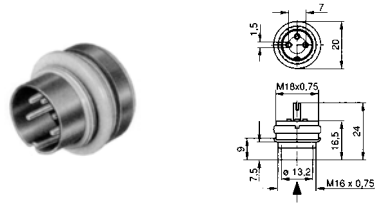

	Cikkszám	Típus	Pólusok száma	DIN-szabvány[a]	Színe
PRO	53-07-66	MASEI 3100 beépíthető dugó	3	41524	szürke
K	53-07-67	MASEI 4100 beépíthető dugó	4	4-pólus	szürke
PRO	53-07-68	MASEI 5100S beépíthető dugó	5	41524	szürke
PRO	53-07-69	MASEI 6100 beépíthető dugó	6	45322	szürke

a. DIN-szabvány elrendezések a L.101. oldalon