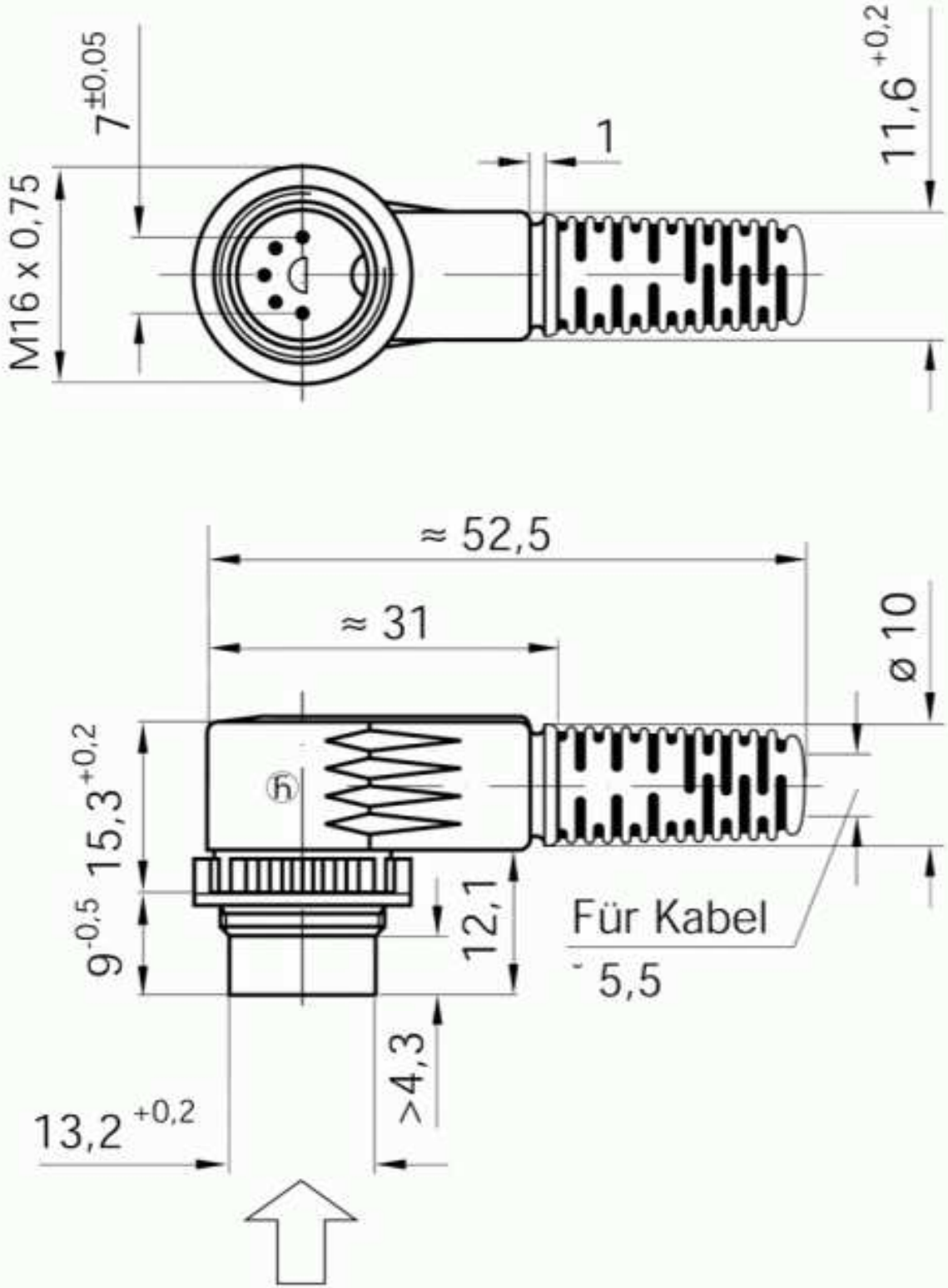
7±0,05
1
11,6+0,2
M16 x 0,75
≈ 52,5
≈ 31
ø 10
15,3+0,2
9-0,5
12,1
Für Kabel
˜ 5,5
>4,3
13,2+0,2