CPF 5/5,08 sorozatú 5,00 mm és 5,08 mm osztású sorkapcsok — STELVIO

Szigetelt ház PA68 UL94VO	Max feszültség 450/750V
Szorító csavar ..... M3-C8R+Zn	Szig. ellenállás ..... ≥5MΩ
Kontaktus ..... CuSn7+Sn	Átütési szilárdság ..... ≥2500Vac/60"
Max. kábel átmérő 2,5mm²	Minősítés ..... CSV, VDE, UL, CE
Max. áram 12A	Hőmérséklet: ..... max. 85°C

L-167. kép

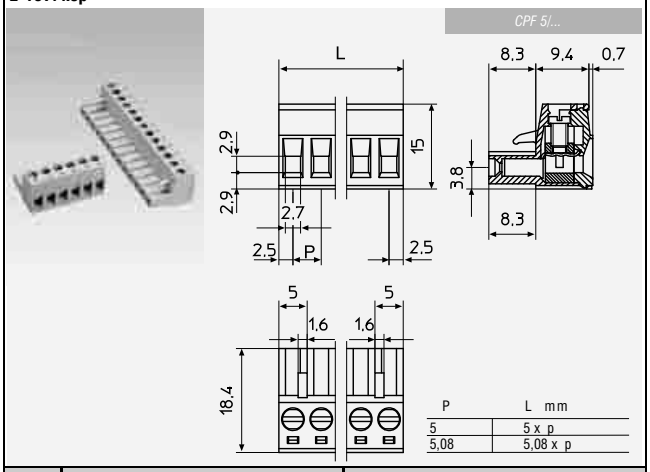

Pólus-szám	Cikkszám	Típus	Cikkszám	Típus
	5,0 mm-ES		5,08 mm-ES	
2	53-08-68	CPF 5/2	53-08-61	CPF 5.08/2
3	53-08-69	CPF 5/3	53-08-62	CPF 5.08/3
4	53-17-21	CPF 5/4	53-08-63	CPF 5.08/4
5			53-08-64	CPF 5.08/5
6			53-08-65	CPF 5.08/6
7			53-18-19	CPF 5,08/7
8			53-14-28	CPF 5.08/8
9			53-08-66	CPF 5.08/9
10			53-18-25	CPF 5,08/10
11			53-14-27	CPF 5.08/11
12			53-08-67	CPF 5.08/12

CPM 7,62 sorozatú 7,62 mm osztású sorkapcsok — STELVIO

Szigetelt ház PA68 UL94VO	Szig. ellenállás ..... ≥5MΩ
Kontaktus ..... CuSn7+Sn	Átütési szilárdság ..... ≥2500Vac/60"
Forrszem furat 1,6mm	Minősítés ..... CSV, VDE, UL, CE
Max. áram 12A	Színe ..... zöld
Max feszültség 450/750V	Hőmérséklet: ..... max. 85°C

L-168. kép

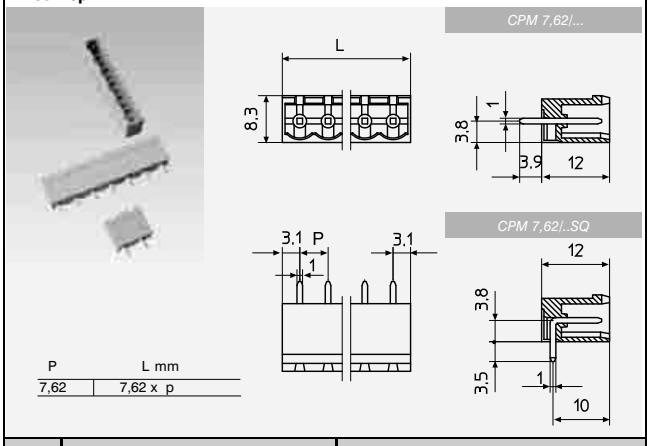

Pólus-szám	Cikkszám	Típus	Cikkszám	Típus
	7,62 mm-ES, EGYENES, ZÁRT		7,62 mm-ES, 90°-OS, ZÁRT	
2	53-11-57	CPM 7,62/2	53-11-62	CPM 7,62/2-SQ 90°
3	53-11-58	CPM 7,62/3	53-11-63	CPM 7,62/3-SQ 90°
4	53-11-59	CPM 7,62/4	53-11-64	CPM 7,62/4-SQ 90°
5	53-11-60	CPM 7,62/5	53-11-65	CPM 7,62/5-SQ 90°
6	53-11-61	CPM 7,62/6	53-11-66	CPM 7,62/6-SQ 90°

MRT3 P5/... sorozatú 5,00 mm és 5,08 mm osztású sorkapcsok — STELVIO

Szigetelt ház PA68 UL94VO	Max feszültség 450/750V
Szorító csavar ..... M3-C8R+Zn	Szig. ellenállás ..... ≥5MΩ
Kontaktus ..... CuSn7+Sn	Átütési szilárdság ..... ≥2500Vac/60"
Max. kábel átmérő 2,5mm²	Minősítés ..... CSV, VDE, UL, CE
Max. áram 12A	Hőmérséklet: ..... max. 85°C

L-169. kép

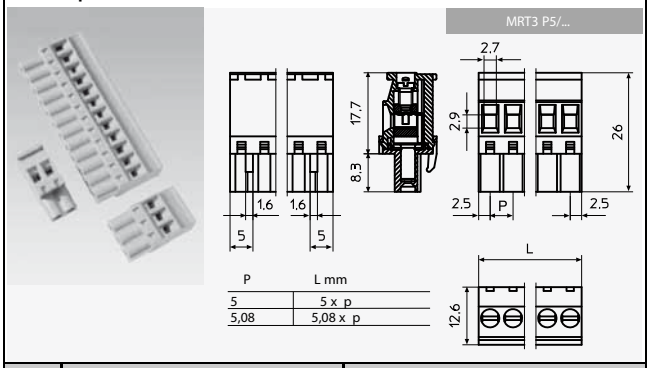

Pólus-szám	Cikkszám	Típus	Cikkszám	Típus
	5,0 mm-ES		5,08 mm-ES	
2	53-16-85	MRT3 P5-2VE	53-16-80	MRT3 P5,08-2VE
3	53-16-86	MRT3 P5-3VE	53-16-81	MRT3 P5,08-3VE
4	53-16-87	MRT3 P5-4VE	53-16-82	MRT3 P5,08-4VE
5	53-16-88	MRT3 P5-5VE	53-16-83	MRT3 P5,08-5VE
6			53-16-84	MRT3 P5,08-6VE
7			53-18-15	MRT3 P5,08-7VE
8			53-18-16	MRT3 P5,08-8VE
9			53-18-17	MRT3 P5,08-9VE
10			53-18-28	MRT3 P5,08-10VE