DIN41612 szabványú 3-soros csatlakozó aljzatok NYÁK-ba

Max. folyamatos áram (20°C):..... 2A max. Szig. ellenállás: ..... ≥ 10^{12} Ω Üzemi feszültség: ..... AC 250V Kontaktus ellenállás:..... 20 mΩ max. Kontaktus anyaga:..... vörösréz ötvözet	Bevonat: Kontaktus:..... aranyozot Kivezetés: .....ónozott Műk. hőmérséklettart.:..... -55°C...+125°C

L-89. kép

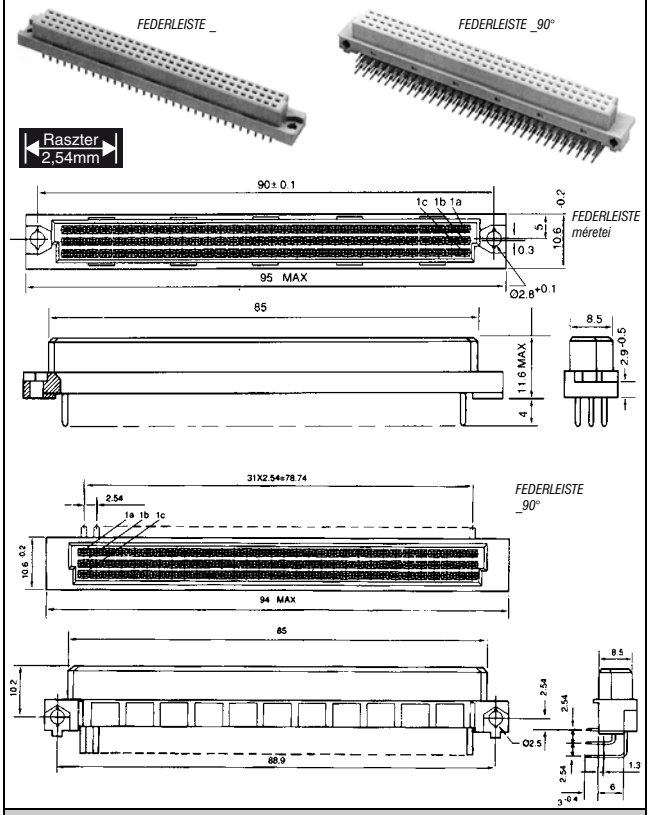

	Cikkszám	Típus	Raszter [mm]	Lábak elhelyezkedése
		EGYENES		
PG	53-01-24	**FEDERLEISTE 32**	5,08	1a+1c
PG	53-01-25	**FEDERLEISTE 64**	2,54	1a+1c
PG	53-01-26	**FEDERLEISTE 96**	2,54	1a+1b+1c
		90°-os		
PG	53-03-34	**FEDERLEISTE 64A+C 90°**	2,54	1a+1c
PG	53-03-35	**FEDERLEISTE 96 90°**	2,54	1a+1b+1c

DIN41612 szabványú szalagkábeles csatlakozó aljzatok

Max. folyamatos áram: .....1,5A max. Szig. ellenállás: .....≥ 10^{12} Ω Üzemi feszültség:.....330V AC / 479V DC	Kontaktus ellenállás: .....≥ 15 mΩ Kontaktus anyaga: ..... Cu Sn

L-90. kép

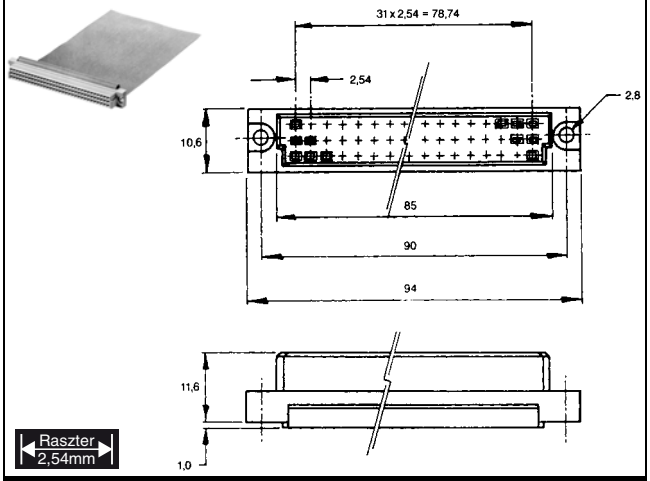

Megjegyzés: 1,27 mm-es osztású szalagkábelhez

	Cikkszám	Típus	Raszter [mm]	Lábak elhelyezkedése
PG	53-01-23	**64 FSK FEDERLEISTE**	2,54	a+c

Az alábbi tartozékot lehet külön is rendelni!

	Cikkszám	Típus	Leírás
PG	53-09-90	**64 ZE FEDERLEISTE**	kábel lefogató 64 FSK típushoz

Kapcsolódó téma

Szürke, BK 004 sorozat, RM=1mm *(N.4. oldal)*, **Színes, 2802-sorozatú, bontható szalagkábelek, RM=1,27mm** *(N.4. oldal)*

DIN41612 szabványú 48 pólusú csatlakozó aljzat

Max. folyamatos áram (20°C): .....2A max. Szig. ellenállás: .....≥ 10^{12} Ω Üzemi feszültség:.....AC 250V Kontaktus ellenállás: .....20 mΩ max. Kontaktus anyaga: ..... vörösréz ötvözet	Bevonat: Kontaktus: ..... aranyozot Kivezetés: ..... ónozott Műk. hőmérséklettart.: ..... -55°C...+125°C

L-91. kép

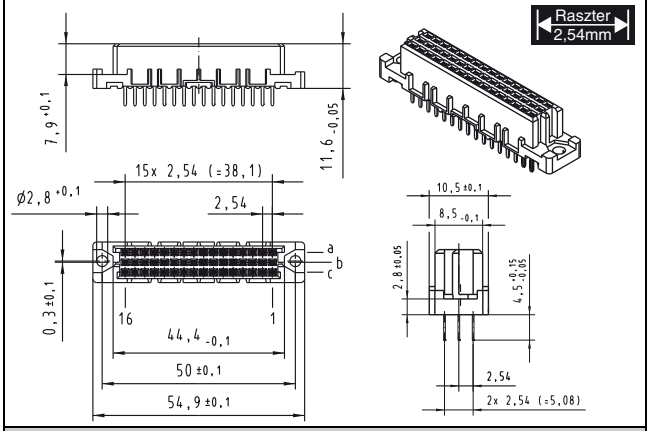

	Cikkszám	Típus	Raszter [mm]	Lábak elhelyezkedése
PG	53-10-44	**FEDERLEISTE 48**	2,54	a+b+c