E-tec Interconnect

Max. folyamatos áram: 5A	Átütési feszültség: 1500Vac
Szig. ellenállás: 1000MΩ	Műk. hőmérséklettart.: ..... -25...90°C
Kontaktus anyaga: ..... réz-ötvözet	Nominális feszültség: 250Vac
Kontaktus ellenállás: 20mΩ	Szigetelő anyag: ..... NYLON
	Tűzveszélyességi besorolás: ..... UL 94-V0

L-353. kép

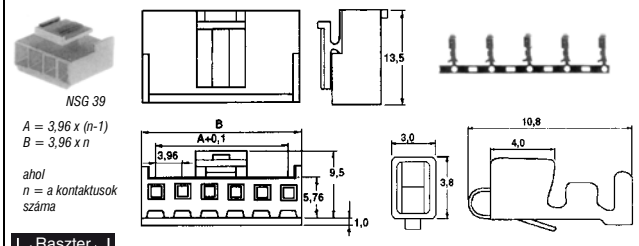

Raszter 3,96mm

Megjegyzés: A csatlakozó rendelésekor a betétet külön kell megrendelni!

	Cikkszám	Típus	Leírás	Gyári kód
K	53-04-06	NSG39-3 3-PÓLUSÚ	5A lengő aljzat, RM=3,96mm	PCF-103-Q396-00
	53-13-55	NSG39-5 5-PÓLUSÚ		PCF-105-Q396-99
U	53-18-34	NSG39-8 8-PÓLUSÚ		PCF-108-Q396-99

	Cikkszám	Típus	Leírás
	53-14-34	VHT-CU	krimpelhető betét NVH és NSG39 sorozathoz

Kapcsolódó téma

NSG39 krimpelő szerszám: **KRIMPELŐ EWZ225D** *(0.10. oldal)*

L-354. kép

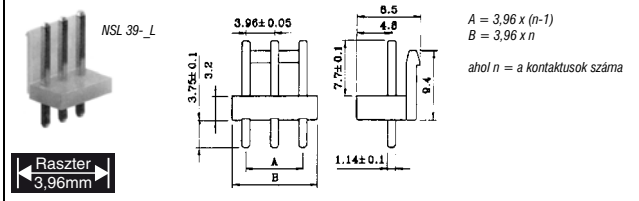

Raszter 3,96mm

	Cikkszám	Típus	Leírás	Gyári kód
	53-13-57	NSL39-5G 5-PÓLUSÚ	5A NYÁK-os tüskesor, egyenes, RM=3,96	PCS-105-Q396-99

L-355. kép

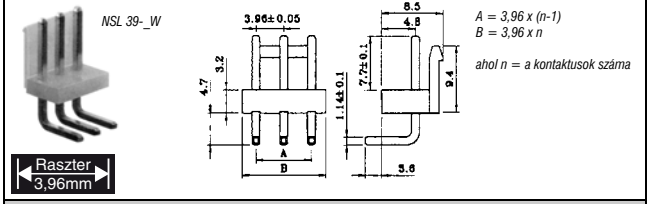

Raszter 3,96mm

	Cikkszám	Típus	Leírás	Gyári kód
	53-04-12	NSL39-2W 2-PÓLUSÚ	5A NYÁK-os tüskesor, 90 °-os, RM=3,96	PCR-102-Q396-00
	53-04-13	NSL39-3W 3-PÓLUSÚ		PCR-103-Q396-00
	53-19-82	NSL39-4W 4-PÓLUSÚ		-
	53-13-59	NSL39-5W 5-PÓLUSÚ		PCR-105-Q396-99

Kapcsolódó téma

Az NSL39-xW sorozat helyettesítője: **PVHL sorozat** *(L.71. oldal)*

TKP

Névleges áram: ..... 6A AC/DC	Ház anyaga: NYLON UL 94-V2, vagy 94V-0
Névleges feszültség: ..... 250V AC/DC	Kontaktus anyaga: ..... réz ötvözet
Színe: ..... fehér	Krimpelhető kábel: ..... AWG 22 - 18

L-356. kép

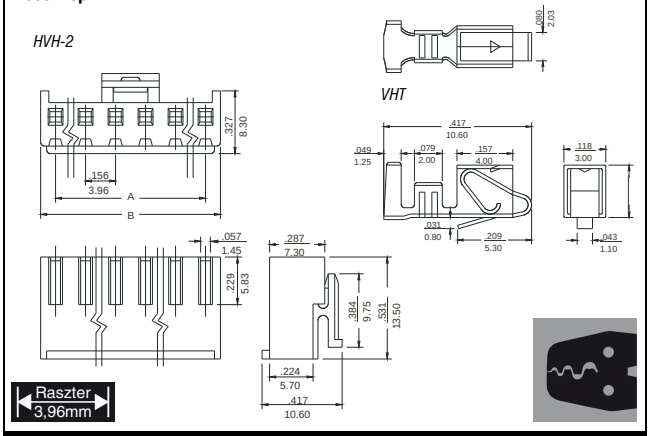

Raszter 3,96mm

Megjegyzés: A csatlakozó rendelésekor a betétet külön kell megrendelni!

Pólusszám	2	3	4	5	6	7	8	9	10
A [mm]	3,96	7,96	11,8	15,84	19,80	23,76	27,72	31,68	35,64
B [mm]	8,60	12,56	16,52	20,48	24,44	28,40	32,36	36,32	40,28

	Cikkszám	Típus	Pólusszám	Megjegyzés	Hozzá való tüskesor
	53-14-35	HVH-02	2	=NSG39-2	PVHI-2
	53-14-36	HVH-03	3	=NSG39-3	PVHI-3
	53-14-37	HVH-04	4	=NSG39-4	PVHI-4
U	53-18-40	HVH-05	5	=NSG39-5	PVHI-5
U	53-18-41	HVH-06	6	=NSG39-6	PVHI-6
U	53-18-42	HVH-07	7	=NSG39-7	PVHI-7
U	53-18-43	HVH-08	8	=NSG39-8	PVHI-8
U	53-18-44	HVH-09	9	=NSG39-9	PVHI-9
U	53-18-45	HVH-010	10	=NSG39-10	PVHI-10

	Cikkszám	Típus	Leírás
	53-14-34	VHT-CU	krimpelhető betét NVH és NSG39 sorozathoz

TKP

L-357. kép

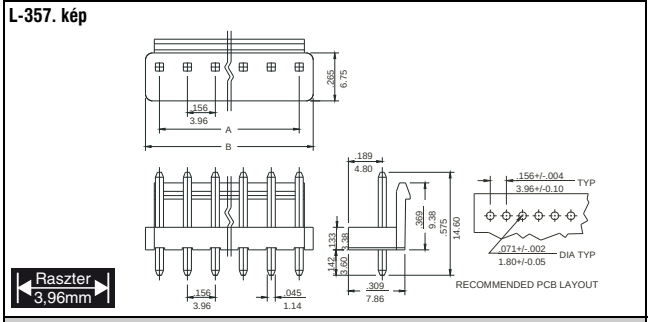

Raszter 3,96mm

	Cikkszám	Típus	Pólus-szám	Megjegyzés	Hozzá való aljzat	A [mm]	B [mm]
	53-14-31	PVHI-02	2	=NSL39-2G	HVH-2	3,96	7,92
	53-14-32	PVHI-03	3	=NSL39-3G	HVH-3	7,92	11,88
	53-14-33	PVHI-04	4	=NSL39-4G	HVH-4	11,88	15,84
	53-17-68	PVHI-05	5	=NSL39-5G	HVH-5	15,84	19,8
	53-17-69	PVHI-06	6	=NSL39-6G	HVH-6	19,8	23,76
U	53-18-37	PVHI-07	7	=NSL39-7G	HVH-7	23,76	27,72
U	53-18-36	PVHI-08	8	=NSL39-8G	HVH-8	27,72	31,68
U	53-18-38	PVHI-09	9	=NSL39-9G	HVH-9	31,68	35,64
U	53-18-39	PVHI-10	10	=NSL39-10G	HVH-10	35,64	39,60