L-368. kép *DUGÓ NYÁK-BA*

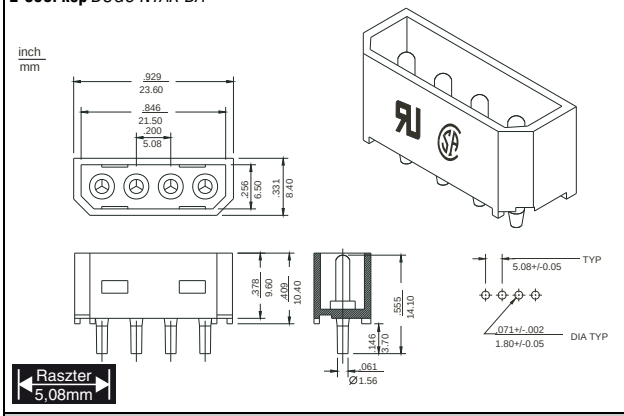

	Cikkszám	Típus	Gyártó	Megjegyzés	Gyári kód
(Ne)	53-13-42	4040I-04	TKP	dugó NYÁK-ba	4040I-04

L-369. kép *90°-OS DUGÓ NYÁK-BA*

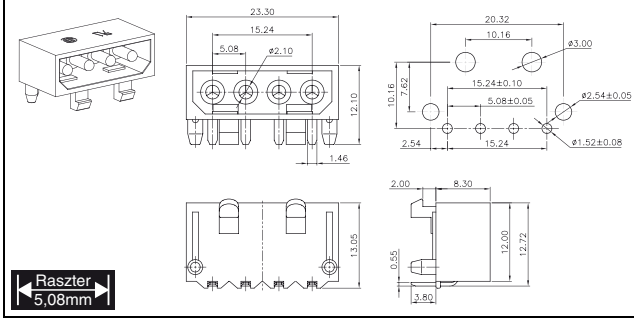

	Cikkszám	Típus	Gyártó	Megjegyzés	Gyári kód
(Ne)	53-17-93	4040L-04	TKP	90°-os dugó NYÁK-ba	4040L-04

PC tápfeszültség-kábel elosztók

L-370. kép

	Cikkszám	Típus	Megjegyzés
(Ne)	53-01-70	AK 319 PC-TÁPKÁBEL	elosztó-nagy+nagy
(Ne)	53-01-83	AK 3192 PC-TÁPKÁBEL	elosztó-nagy+kicsi
(Ne)	53-02-04	AK 3191 PC-TÁPKÁBEL	elosztó-kicsi+kicsi

L-371. kép

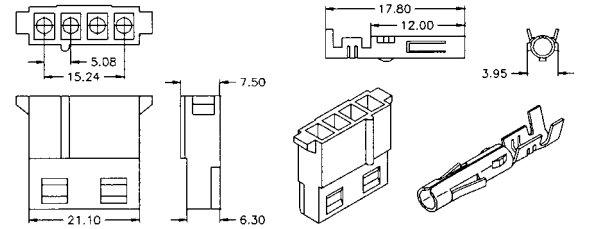

	Cikkszám	Típus	Megjegyzés
(Ne)	53-15-83	SE-LC 4	5,25”-Floppy tápfeszültség aljzat 4 betéttel

L-372. kép *LENGŐ ALJZAT*

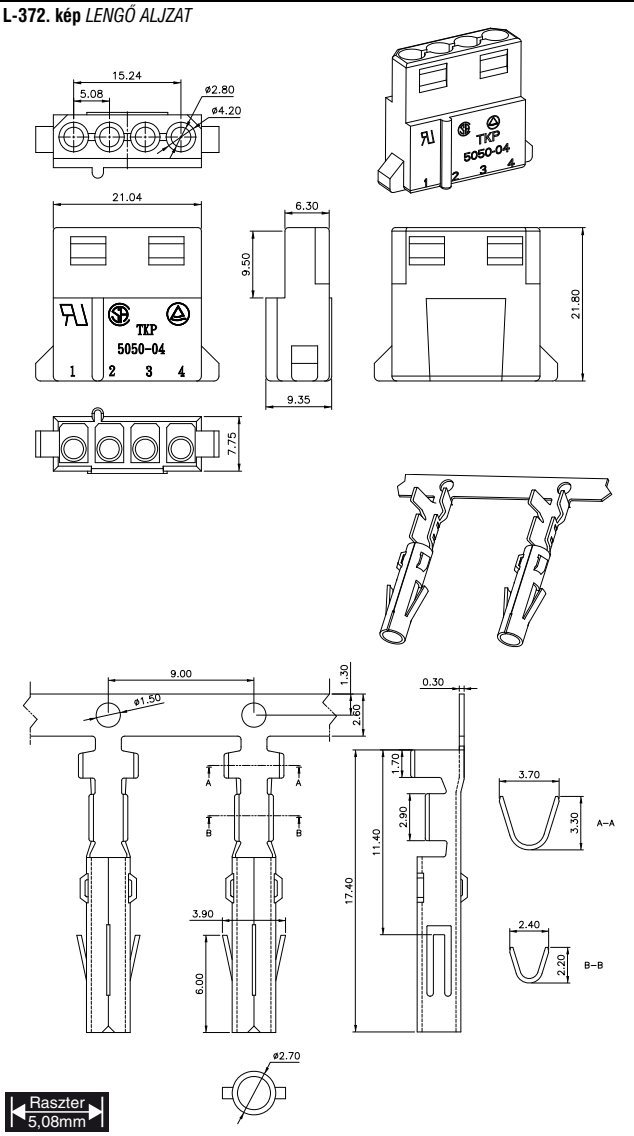

Megjegyzés: A csatlakozó rendelésekor a betétet külön kell megrendelni!

	Cikkszám	Típus	Gyártó	Megjegyzés	Gyári kód
(Ne)	53-15-78	5050-04	TKP	lengő aljzat	5050-04
(Ne)	53-15-77	8850T	TKP	lengő aljzat betét AWG 20-18	8850T