SCHÄFER ELEKTROMECHANIK

KUNSTSTOFF-DISTANZBOLZEN 8030...

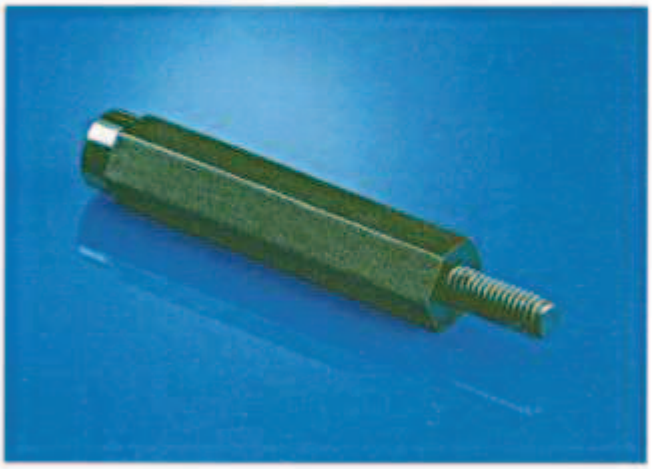

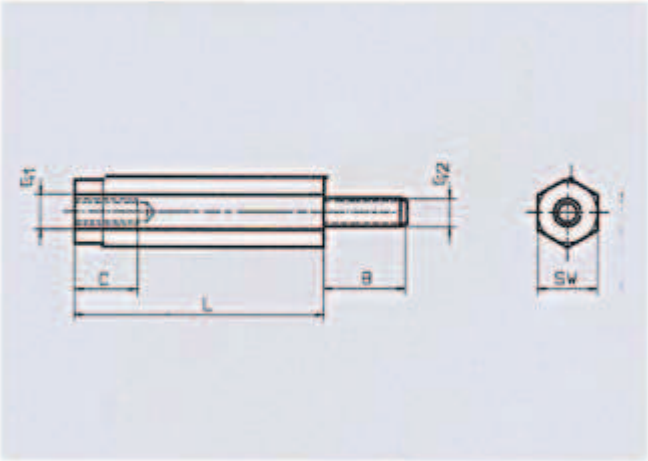

Werkstoff: Polyamid, schwarz
Längentoleranz: ± 0,1 mm
Wärmefest bis: 110 °C
Zwischenlängen: ab 3000 Stück

* : ◊ = ab Lager, X = ab 1000 Stück, PG = Preisgruppe

Type	SW	L	C	B	G1-G2	PG*	*
8030-06	6	6	4	8	M3	101	◊
8030-07	6	7	5	8	M3	101	◊
8030-08	6	8	5	8	M3	101	◊
8030-09	6	9	6	8	M3	101	◊
8030-10	6	10	7	8	M3	101	◊
8030-11	6	11	8	8	M3	106	◊
8030-12	6	12	8	8	M3	106	◊
8030-13	6	13	8	8	M3	106	◊
8030-14	6	14	10	8	M3	106	◊
8030-15	6	15	10	8	M3	106	◊
8030-16	6	16	10	8	M3	106	◊
8030-17	6	17	10	8	M3	106	◊
8030-18	6	18	10	8	M3	106	◊
8030-19	6	19	10	8	M3	106	◊
8030-20	6	20	10	8	M3	106	◊
8030-21	6	21	10	8	M3	129	◊
8030-22	6	22	10	8	M3	129	◊
8030-23	6	23	10	8	M3	129	◊
8030-24	6	24	10	8	M3	129	◊
8030-25	6	25	10	8	M3	129	◊
8030-26	6	26	10	8	M3	132	◊
8030-27	6	27	10	8	M3	132	◊
8030-28	6	28	10	8	M3	132	◊
8030-29	6	29	10	8	M3	132	◊
8030-30	6	30	10	8	M3	132	◊
8030-31	6	31	10	8	M3	137	◊
8030-32	6	32	10	8	M3	137	◊
8030-33	6	33	10	8	M3	137	◊
8030-34	6	34	10	8	M3	137	◊
8030-35	6	35	10	8	M3	137	◊
8030-36	6	36	10	8	M3	137	◊
8030-37	6	37	10	8	M3	137	◊
8030-38	6	38	10	8	M3	137	◊
8030-39	6	39	10	8	M3	137	◊
8030-40	6	40	10	8	M3	137	◊

Type	SW	L	C	B	G1-G2	PG*	*
8030-41	6	41	10	8	M3	141	◊
8030-42	6	42	10	8	M3	141	◊
8030-43	6	43	10	8	M3	141	◊
8030-44	6	44	10	8	M3	141	◊
8030-45	6	45	10	8	M3	141	◊
8030-46	6	46	10	8	M3	141	◊
8030-47	6	47	10	8	M3	141	◊
8030-48	6	48	10	8	M3	141	◊
8030-49	6	49	10	8	M3	141	◊
8030-50	6	50	10	8	M3	141	◊