Gyári kód: 21-1-11

A-142. kép

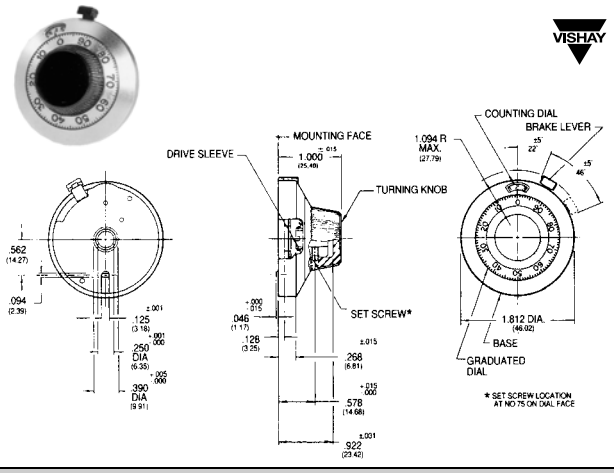

	Cikkszám	Típus	Ház anyaga
PG	65-02-37	15 FORDULATÚ PRECÍZIÓS FORGATÓGOMB Ø46.02 mm	fém

MENTOR

A-143. kép

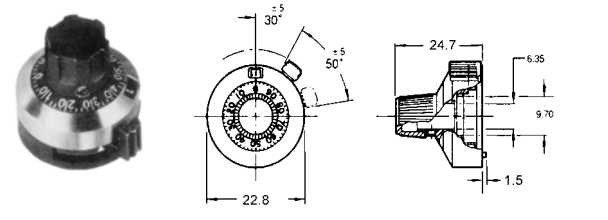

	Cikkszám	Típus	Ház anyaga
PG	65-00-22	15-FORDULATÚ PRECÍZIÓS FORGATÓGOMB	műanyag

Figyelem!
A 15 fordulatos precíziós forgatógombok használhatók a 10 fordulatú (534-es sorozatú) precíziós potenciométerekhez is!