MŰANYAGHÁZAS TOLÓPOTENCIOMÉTEREK

Sorozat: **CIPGST 2.58** | **Csúszópálya hossz:** **58mm** | Radiohm

Mechanikai paraméterek:
Csúszópálya hossza:.....58 mm
Működtető erő:..... 0.7÷2 Ncm
Max. erő a végponton:..... 50 N max.
Maximális tengelyirányú erő: .50 N (5 sec.)
Maximális oldalirányú erő: .... 30 Ncm max.
Súlya tengellyel együtt:.....~12 g

Elektromos paraméterek:
Max. disszipáció (40°C):
Lineáris típus (A):.....0.4W
Logaritmikus típus (B):.....0.2W
Maximális kapocsfeszültség: ..... 500 VDC
Átütési feszültség: ..... 500 VAC
Névleges ellenállás tűrés: .....±20%
Gyári kód (mono):..... CIPGST 2.58 M
Gyári kód (sztereo):..... CIPGST 2.58 S

A-120. kép

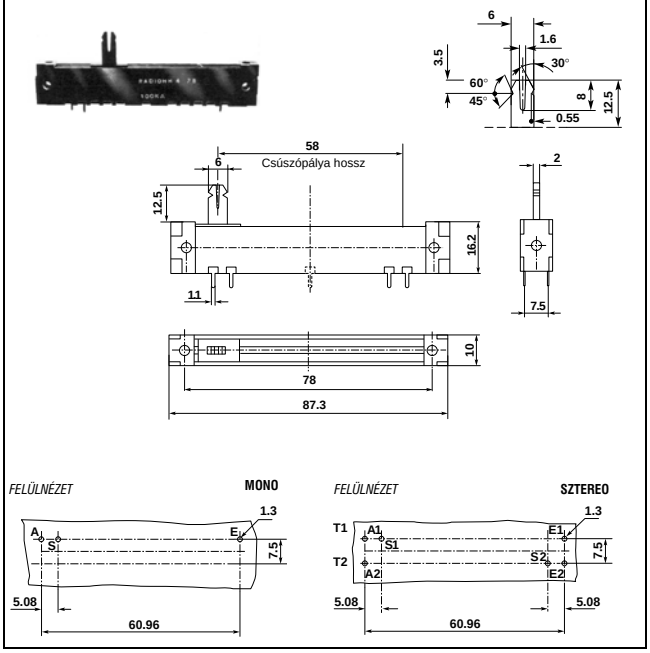

Lineáris (A) típusú mono potenciométerek

		Cikkszám	Típus
Pb	K	07-00-97	TMA 2.2 KOhm
Pb	K	07-00-99	TMA 4.7 KOhm
Pb		07-01-34	TMA 10 KOhm
Pb		07-01-35	TMA 22 KOhm
Pb	K	07-01-39	TMA 47 KOhm
Pb	K	07-01-01	TMA 100 KOhm
	K	07-01-03	TMA 220 KOhm
	K	07-01-21	TMA 1 MOhm

Logaritmikus (B) típusú mono potenciométerek

		Cikkszám	Típus
	K	07-00-96	TMB 1 KOhm
	K	07-00-98	TMB 2.2 KOhm
	K	07-01-05	TMB 4.7 KOhm
Pb		07-01-40	TMB 10 KOhm
	K	07-01-00	TMB 22 KOhm
	K	07-01-33	TMB 47 KOhm
	K	07-01-04	TMB 220 KOhm
	K	07-01-07	TMB 470 KOhm
	K	07-01-23	TMB 1 MOhm

Lineáris (A) típusú sztereo potenciométerek

	Cikkszám	Típus
K	07-01-08	TSA 1 KOhm
K	07-01-10	TSA 2.2 KOhm
K	07-01-11	TSA 4.7 KOhm
K	07-01-13	TSA 10 KOhm
K	07-01-36	TSA 22 KOhm
K	07-01-38	TSA 47 KOhm
K	07-01-14	TSA 100 KOhm
K	07-01-16	TSA 220 KOhm
K	07-01-41	TSA 470 KOhm

Logaritmikus (B) típusú sztereo potenciométerek

	Cikkszám	Típus
K	07-01-09	TSB 1 KOhm
K	07-01-42	TSB 2.2 KOhm
K	07-01-12	TSB 4.7 KOhm
K	07-01-44	TSB 22 KOhm
K	07-01-37	TSB 47 KOhm
K	07-01-15	TSB 100 KOhm
K	07-01-45	TSB 220 KOhm
K	07-01-17	TSB 470 KOhm

POTENCIOMÉTER GOMBOK, TENGELYEK

Fém potenciométer anyák

A-121. kép

	Cikkszám	Típus	Gyártó	Felhasználás
Pb	07-01-63	M-7 CSAVAR	RDM	4 mm tengelyű potenciométerhez
Pb	07-01-62	M-10 CSAVAR	RDM	6 mm tengelyű potenciométerhez

Tolópotenciométer gomb

A-122. kép

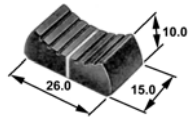

		Cikkszám	Típus	Színe
	K	65-01-52	TOLÓPOTI GOMB, 2X6 TÍPUSÚ	Fekete
Pb		65-11-78	TOLÓPOTI GOMB, P778-OF TÍPUSÚ	Fekete

Potenciométer gombok tengelyre

A-123. kép *TK-1151* | **A-124. kép** *TK-1152* | **A-125. kép** *TK-1154* | **A-126. kép** *FP-14*

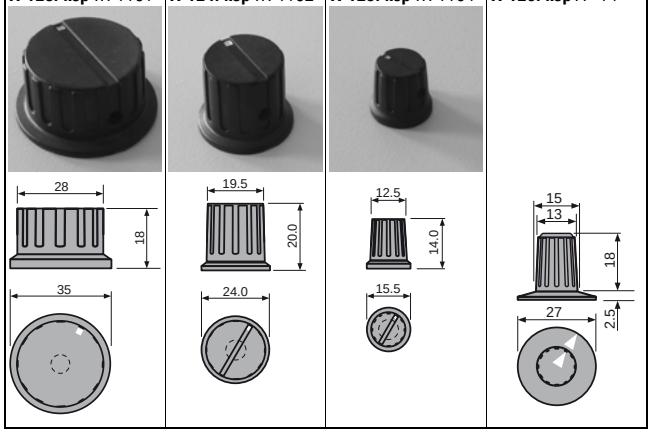

4mm-es forgatógombok

Cikkszám	Típus	Tengely átmérő [mm]
65-00-81	FORGATÓGOMB FP-14 FEKETE	4
65-00-86	FORGATÓGOMB FP-14 FEHÉR	4
65-00-82	FORGATÓGOMB FP-14 PIROS	4

6mm és 6,3mm-es forgatógombok

		Cikkszám	Típus	Tengely átmérő [mm]	Ø [mm]	Jelölés
Pb		65-05-02	FORGATÓGOMB BM-35-6	6	35	fekete ponttal
Pb		65-11-82	FORGATÓGOMB BM-35	6,3	35	fekete ponttal
Pb		65-05-03	FORGATóGOMB B-162	6	24	fekete ponttal
Pb		65-01-11	FORGATÓGOMB TK-1152	6,3	24	fekete ponttal
Pb	U	65-11-87	FORGATóGOMB TK-1153	6	20	fekete ponttal
Pb		65-00-41	FORGATÓGOMB TK-1154	6,3	15,5	fekete ponttal
Pb	U	65-11-88	FORGATóGOMB TK-1154-6	6	15,5	fekete ponttal
		65-00-76	FORGATÓGOMB FP-16 FEKETE	6	27	fehér háromsz.
		65-00-80	FORGATÓGOMB FP-16 FEHÉR	6	27	fehér háromsz.
		65-00-77	FORGATÓGOMB FP-16 PIROS	6	27	fehér háromsz.

U - Újdonság! Előző katalógusunk megjelenése óta került kínálatunkba
B - Beszerzés alatt lévő típus
K - Kifutó típus (új fejlesztéshez nem ajánlott, a raktárkészlet erejéig!)
R - Rendelésre szállítható típus
Pb - Ólommentes (-Pb free)/ROHS