SLOPING TOP CSALÁD

PULT 100 sorozatú dobozok

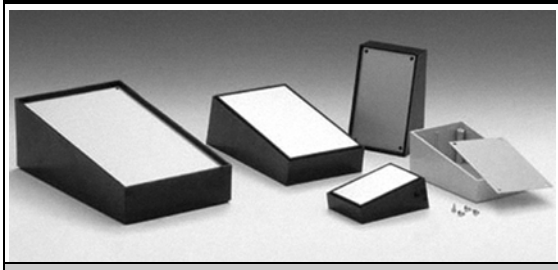

TULAJDONSÁGOK: Praktikus 10°/12°-os dőlésszögű fekete doboz ABS anyagból. Ideális asztali alkalmazásokhoz. Három részből áll: egy műanyag ház, hozzá az 1mm-es fedőlemez, ami négy csavarral záródik, plusz szemben egy 0,5mm vastagságú eloxált alumínium panel. Belülről nyákvezető sínek találhatók.

RENDELHETŐ KIEGÉSZÍTŐK:
4db öntapadós láb, 13mm x 13mm: **TEKO PA4** *(N.165. oldal)*
4db öntapadós láb, kör alakú: **TEKO PAT4.0** *(N.165. oldal)*

Cikkszám	RET-elnevezés	Külső méretei [mm]			Színe		Anyaga	Rajz
		Hosszúság	Szélesség	Magasság				
94-05-16	TEKO 101.9	85	56	37	Fekete	RAL9004	ABS	N-246.kép
94-05-17	TEKO 102.9	110	70	48,3	Fekete	RAL9004	ABS	N-247.kép
94-05-18	TEKO 103.9	160	96	60,5	Fekete	RAL9004	ABS	N-248.kép
94-06-91	TEKO 104.5	215	130	77	Világos szürke	RAL9018	ABS	N-249.kép
94-04-39	TEKO 104.9	215	130	77	Fekete	RAL9004	ABS	N-249.kép

N-246. kép *TEKO 101.9*

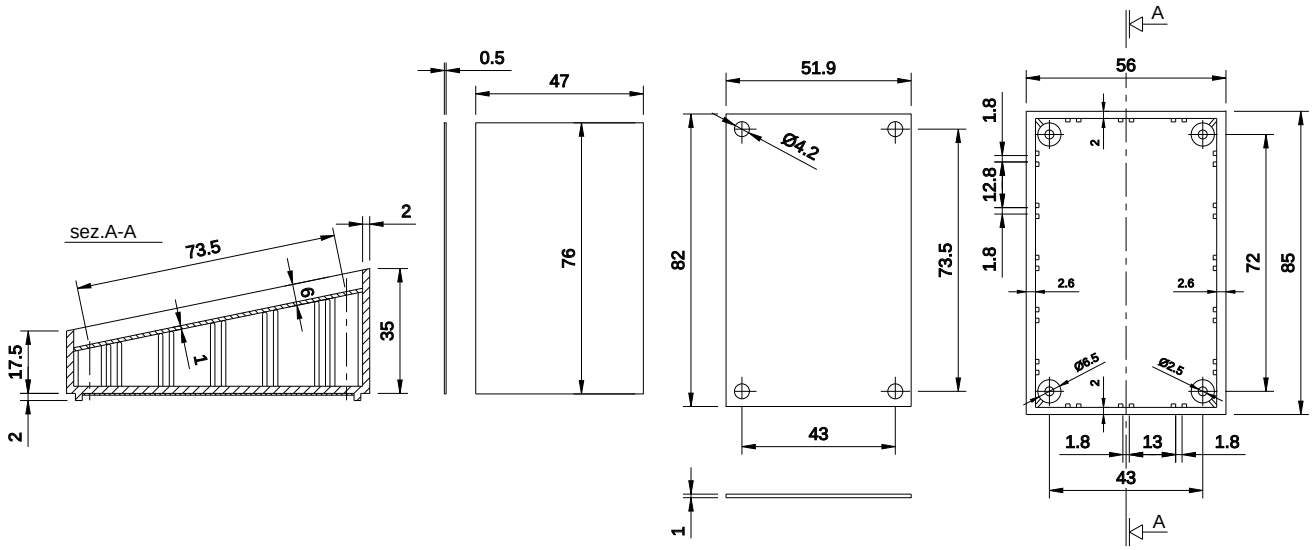
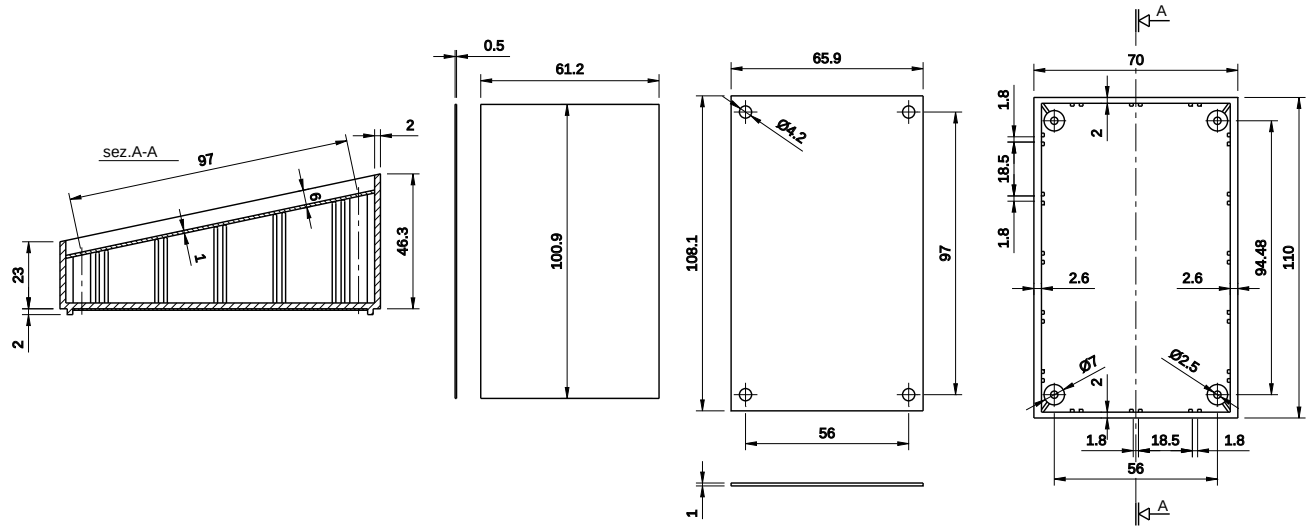
N-247. kép *TEKO 102.9*