6MM-ES TENGELYŰ KAPCSOLÓS POTENCIOMÉTEREK

Sorozat:	Tengely anyaga:	Pályák száma:	
CIP20KC-IL	műanyag	1 (mono)	Radiohm

Mechanikai paraméterek:
Elforgatási szög:.....300°±5°
Működtető forg.nyomaték:... 0.4÷1.5 Ncm
Max. forgató nyomaték:..... 80 Ncm max.
Max. tengelyirányú erő: .....100 N (5 sec.)
Kapcsoló aktivizálí szög:.....30°±5°
Kapcsoló aktivizálí erő:.....2...5 Ncm
Súlya tengellyel együtt:.....~13 g
Gyári kód: CIP20KC-IL

Elektromos paraméterek:
Max. disszipáció (40°C): 0.4W
Max. kapocsfeszültség: 500VDC
Szig. ellenállás: ..... >5 GOhm
Átütési feszültség: ..... 1000 VAC
Névleges ellenállás tűrés: .....±20%
Max. kapcs. feszültség DC:.....24V (I=5A)
Max. kapcs. feszültség AC:.250V (I=1.5A)

A-116. kép

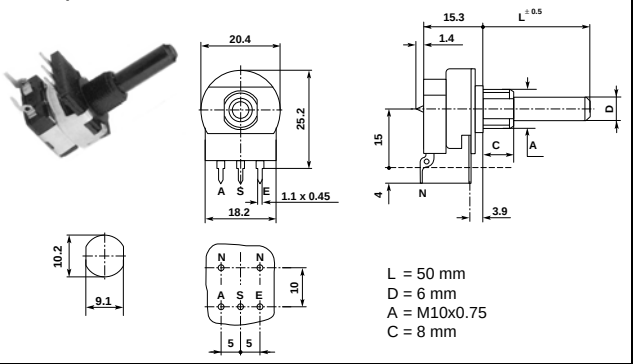

L = 50 mm
D = 6 mm
A = M10x0.75
C = 8 mm

	Cikkszám	Típus
PQ	07-01-94	6AMK 1 KOhm
PQ	07-01-47	6AMK 10 KOhm
PQ	07-01-26	6AMK 22 KOhm
PQ	07-00-92	6AMK 100 KOhm

	Cikkszám	Típus
	07-01-46	6AMK 220 KOhm
PQ	07-00-93	6AMK 470 KOhm
PQ	07-01-51	6AMK 1 MOhm

HUZAL POTENCIOMÉTEREK

Sorozat:	Teljesítmény:	Tengely anyaga:	Pályák száma:	Gyártó:
PD5W	4W	fém	1 (mono)	AB

Mechanikai paraméterek:
Elforgatási szög:.....300°±5°
Működtető forg.nyomaték:... 0.7÷3.6 Ncm
Max. forgató nyomaték:..... 115 Ncm max.
Max. tengelyirányú erő: .....100 N (5 sec.)

Elektromos paraméterek:
Max. disszipáció (70°C): 4W
Max. kapocsfeszültség: 250VDC
Szig. ellenállás: .....100 MOhm
Átütési feszültség: ..... 500 VAC
Névleges ellenállás tűrés: .....±10%

A-117. kép

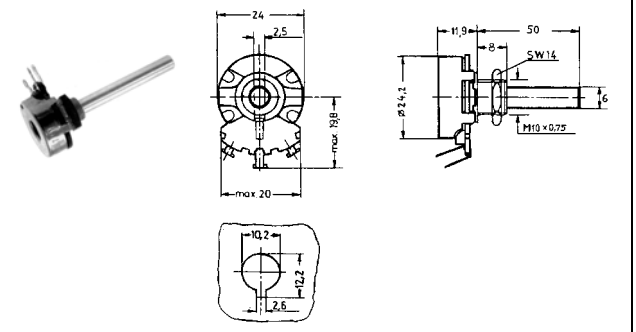

	Cikkszám	Típus
K	07-02-10	6AM 10 Ohm HUZAL
PQ	07-02-41	6AM 10 Ohm HUZAL
PQ	07-01-80	6AM 25 Ohm HUZAL
PQ	07-01-65	6AM 50 Ohm HUZAL
PQ	07-01-27	6AM 100 Ohm HUZAL
PQ	07-00-94	6AM 250 Ohm HUZAL
PQ	07-01-28	6AM 500 Ohm HUZAL
PQ	07-01-54	6AM 1 KOhm HUZAL

	Cikkszám	Típus
PQ	07-01-66	6AM 2.5 KOhm HUZAL
PQ	07-01-57	6AM 4.7 KOhm HUZAL
PQ	07-01-58	6AM 10 KOhm HUZAL
PQ	07-01-67	6AM 25 KOhm HUZAL

PRECÍZIÓS POTENCIOMÉTEREK

Sorozat:	Fordulatok száma:	Gyártó:
534	10	VISHAY

Mechanikai paraméterek:
Elforgatási szög: .....3600°+10°-0°
Működtető forg.nyomaték: ...0.4÷1.0 Ncm
Maximális forgató nyomaték: 80 Ncm max.
Maximális tengelyirányú erő:100 N (5 sec.)
Súlya tengellyel együtt: ..... 21.3 g

Elektromos paraméterek:
Maximális disszipáció: 2W
Maximális kapocsfeszültség:..... 250VDC
Szigetelő ellenállás:.....1 GOhm
Átütési feszültség:..... >1000 VAC
Névleges ellenállás tűrés: ..... ±5%

A-118. kép

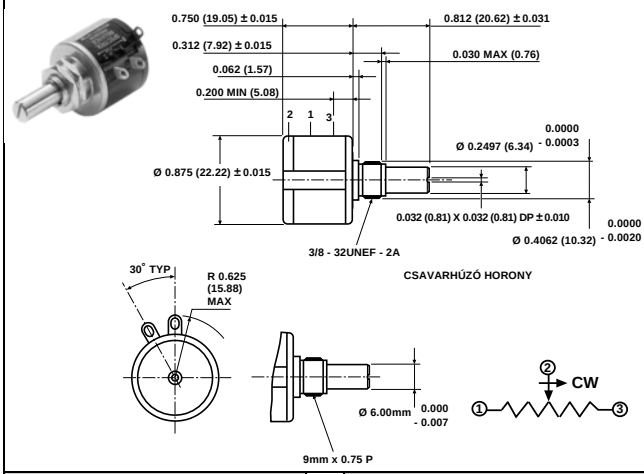

	Cikkszám	Típus
PQ	07-00-85	**100 Ohm** 10 FORD.
PQ	07-02-01	**200 Ohm** 10 FORD.
	07-00-83	**500 Ohm** 10 FORD.
PQ	07-00-84	**1 KOhm** 10 FORD.
PQ	07-01-79	**2 KOhm** 10 FORD.
PQ	07-00-86	**5 KOhm** 10 FORD.

	Cikkszám	Típus
PQ	07-00-87	**10 KOhm** 10 FORD.
PQ	07-00-88	**20 KOhm** 10 FORD.
PQ	07-00-89	**50 KOhm** 10 FORD.
PQ	07-00-90	**100 KOhm** 10 FORD.

Sorozat:	Fordulatok száma:	Gyártó:
535	5	VISHAY

Mechanikai paraméterek:
Elforgatási szög: .....1800°+10°-0°
Működtető forg.nyomaték: ...0.4÷1.0 Ncm
Maximális forgató nyomaték: 80 Ncm max.
Maximális tengelyirányú erő:100 N (5 sec.)
Súlya tengellyel együtt: ..... 21.3 g

Elektromos paraméterek:
Maximális disszipáció: 1.5W
Maximális kapocsfeszültség:..... 250VDC
Szigetelő ellenállás:.....1 GOhm
Átütési feszültség:..... >1000 VAC
Névleges ellenállás tűrés: ..... ±5%

A-119. kép

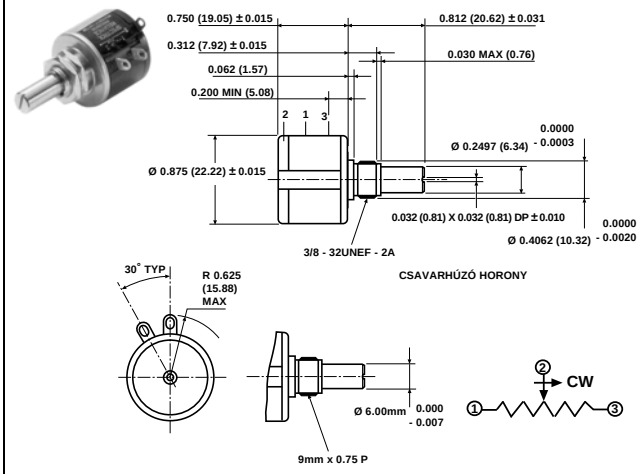

	Cikkszám	Típus
	07-02-03	**1 KOhm** 5 FORD.
PQ	07-02-04	**5 KOhm** 5 FORD.
PQ	07-02-05	**10 KOhm** 5 FORD.
	07-02-06	**20 KOhm** 5 FORD.

Kapcsolódó téma
Forgatógombok többfordulatos potenciométerekhez *(A.47. oldal)*